ERSATZTEILE
SPARE PARTS

ASCO TROCKENEIS-PELLETIZER
ASCO DRY ICE PELLETIZER
P55 EVO_US Version

ab/from SN 25-133-001
ascoco2.com

Kontakt / Contact:

Hauptsitz / Head Office
ASCO KOHLENSÄURE AG / ASCO CARBONDIOXIDE LTD.
Hofenstrasse 19, CH-9300 Wittenbach
T +41 71 466 80 80
info@ascoco2.com / ascoco2.com
MwSt / VAT-ID: CHE-107.889.692 MWST

Betriebsstätte / Production Site
ASCO KOHLENSÄURE AG
Sprudelstrasse 3, DE-53557 Bad Hönningen
T +49 2635 92 534-0
info@ascoco2.com / ascoco2.com
VAT-ID: DE196946952

Subsidiary USA
ASCO CARBON DIOXIDE INC.
80-4 Industrial Loop North, Orange Park, FL 32073
T +1 904 374 9590 / Toll free +1 877 633 0996
usa@ascoco2.com / ascoco2.com/us

Sitz: Wittenbach | Handelsregister: Kanton St. Gallen | Firmen-Nr.: CHE107.889.692 | Präsident des Verwaltungsrates: Adolf Walth | Geschäftsleitung: Ralph Spring (MD)
Seat: Wittenbach | Commercial register of canton: St. Gallen | Company No.: CHE107.889.692 | Chairman of the Board: Adolf Walth | Management: Ralph Spring (MD)

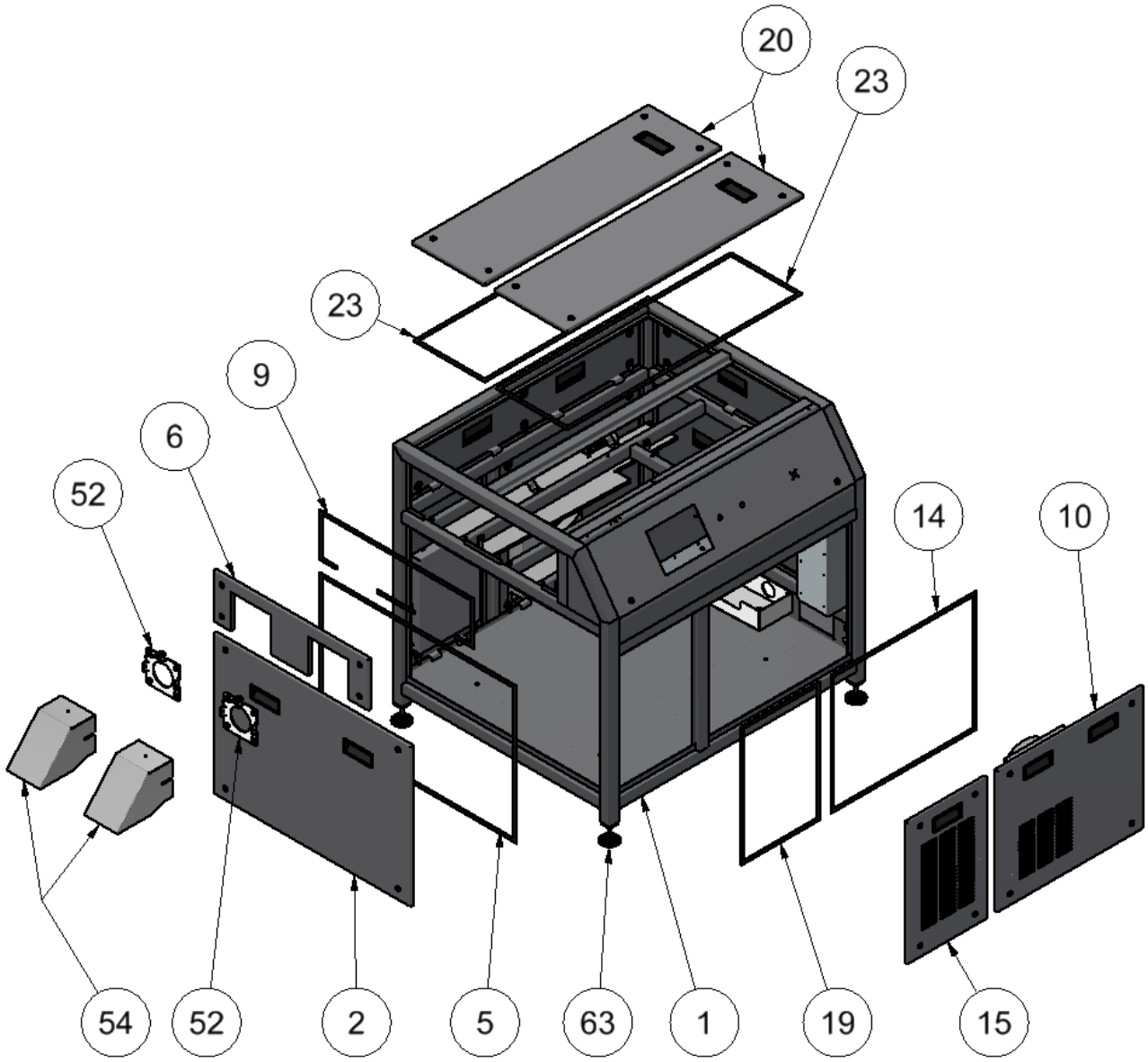
20
23
23
9
6
52
14
10
54
52
2
5
63
1
19
15

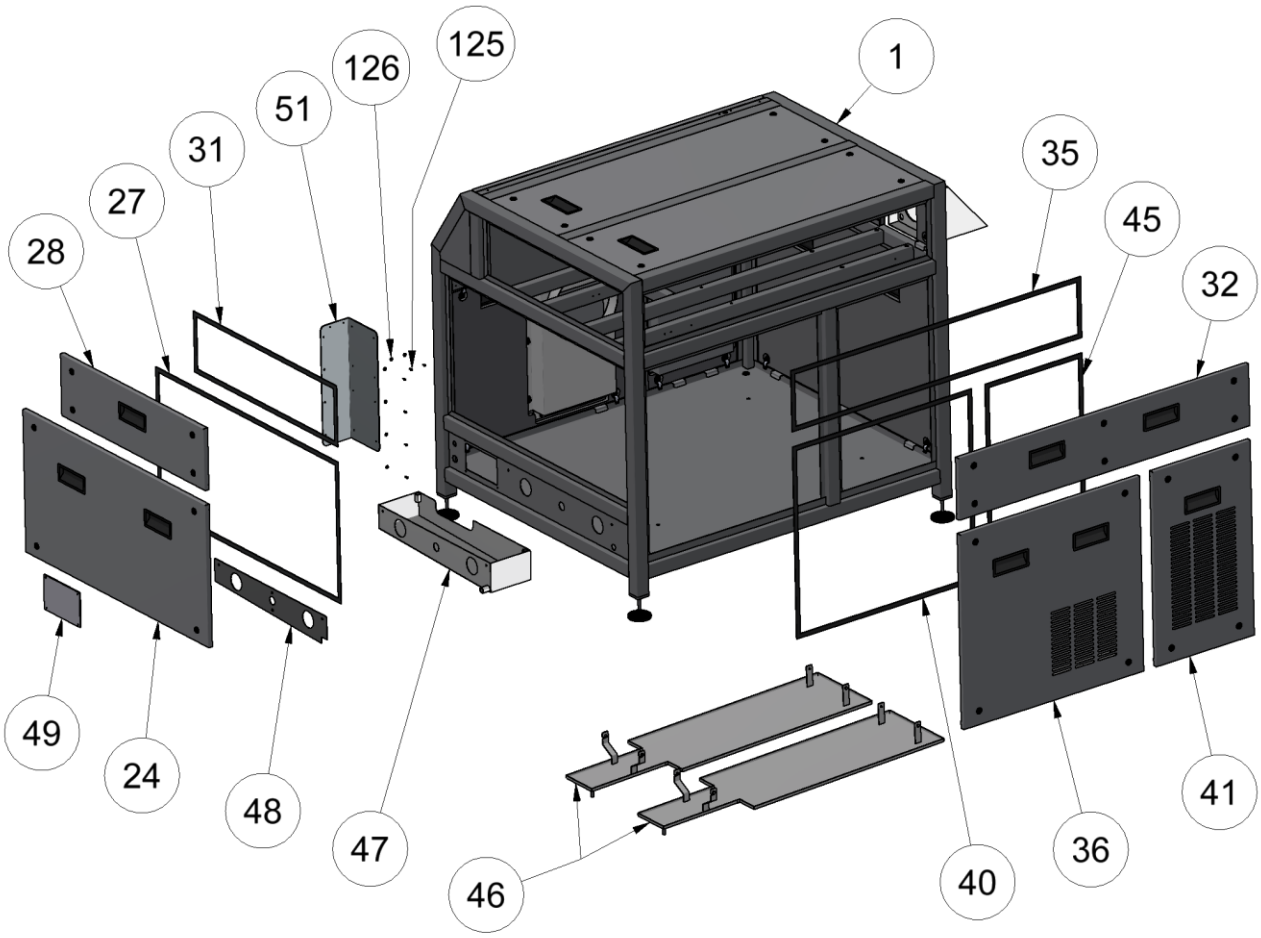
125
126
51
31
27
28
1
35
45
32
49
24
48
47
46
40
36
41

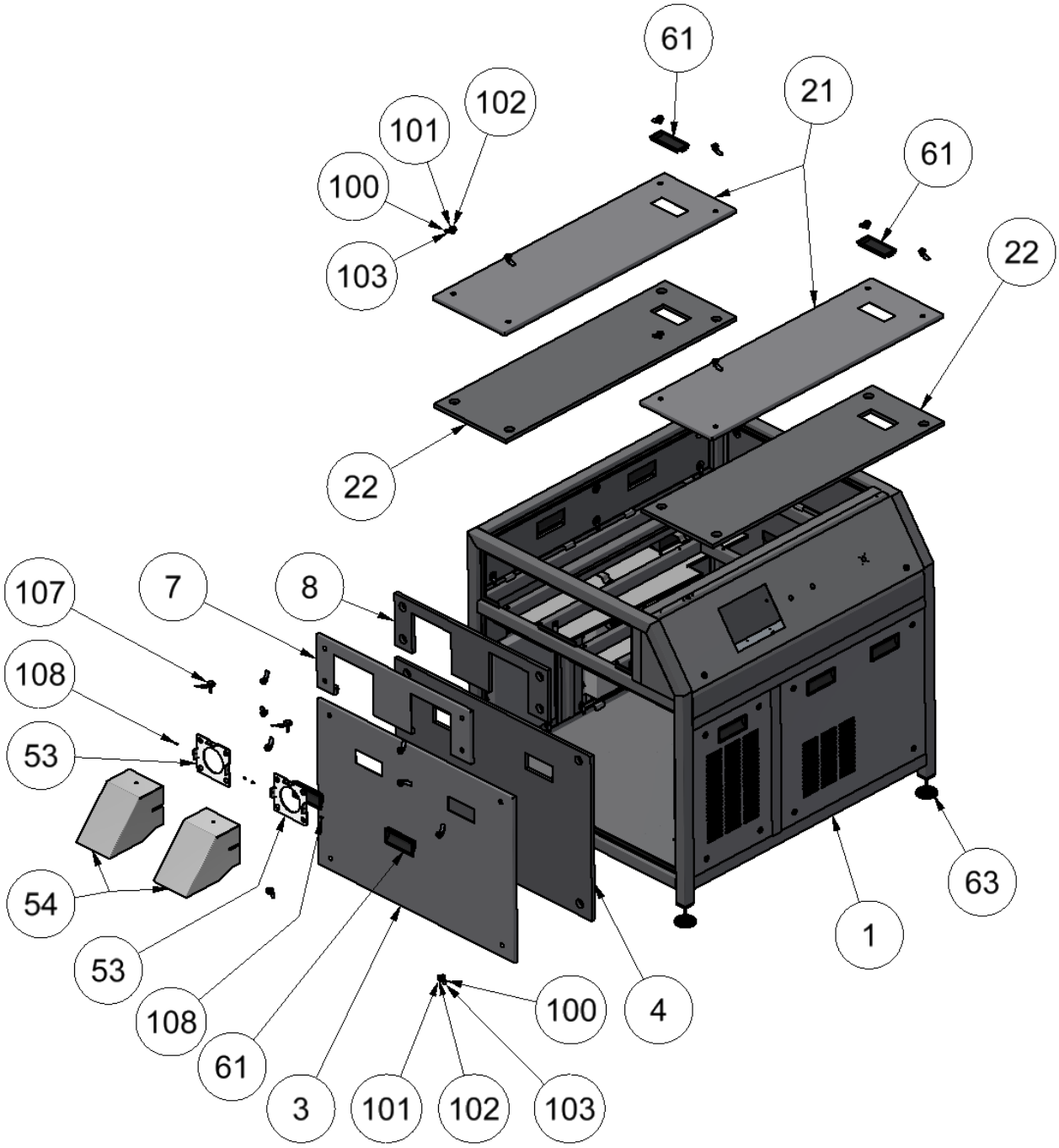
61
21
102
101
61
100
22
103
22
107
7
8
108
53
54
63
1
53
100
4
108
61
3
101
102
103

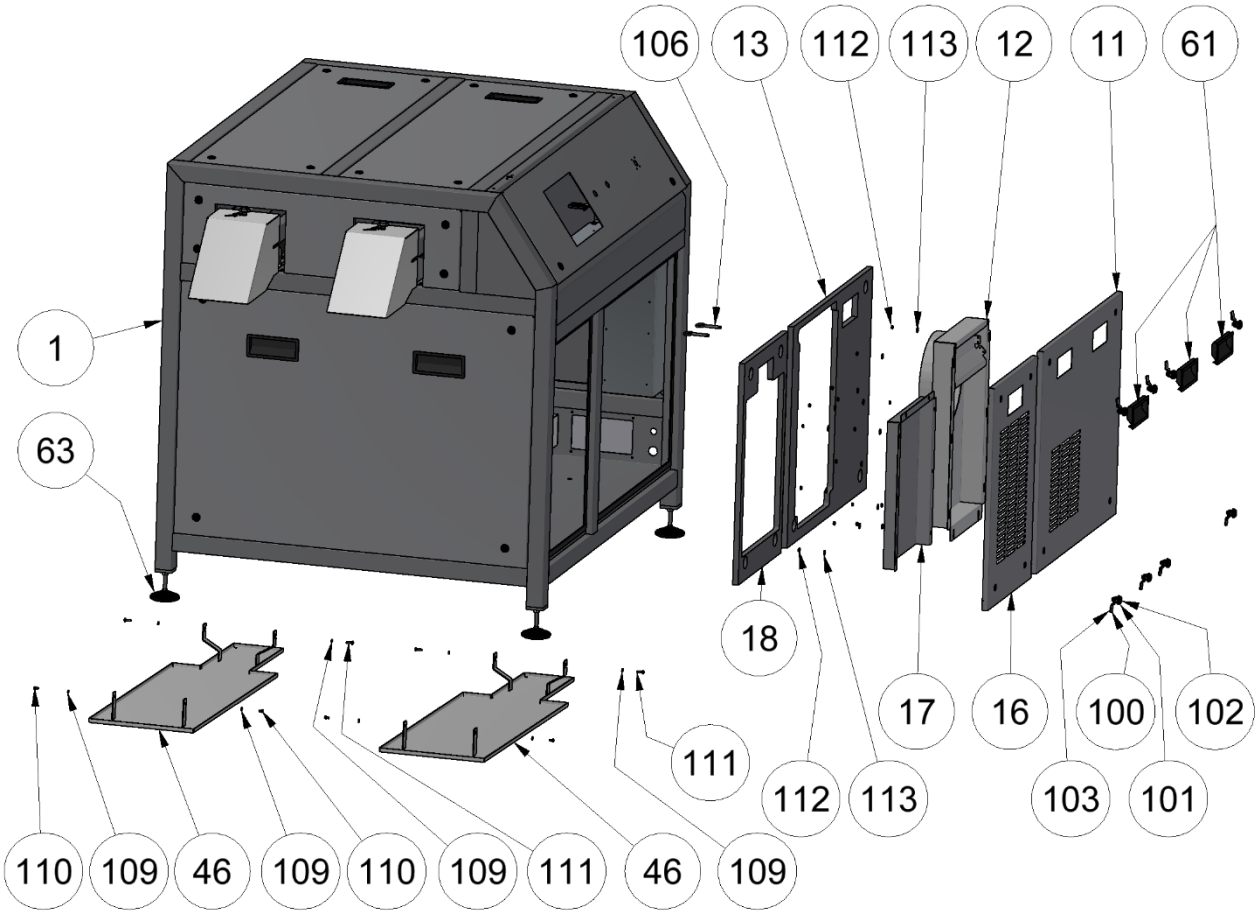
106
13
112
113
12
11
61
1
63
18
17
16
100
102
111
112
113
103
101
110
109
46
109
110
109
111
46
109

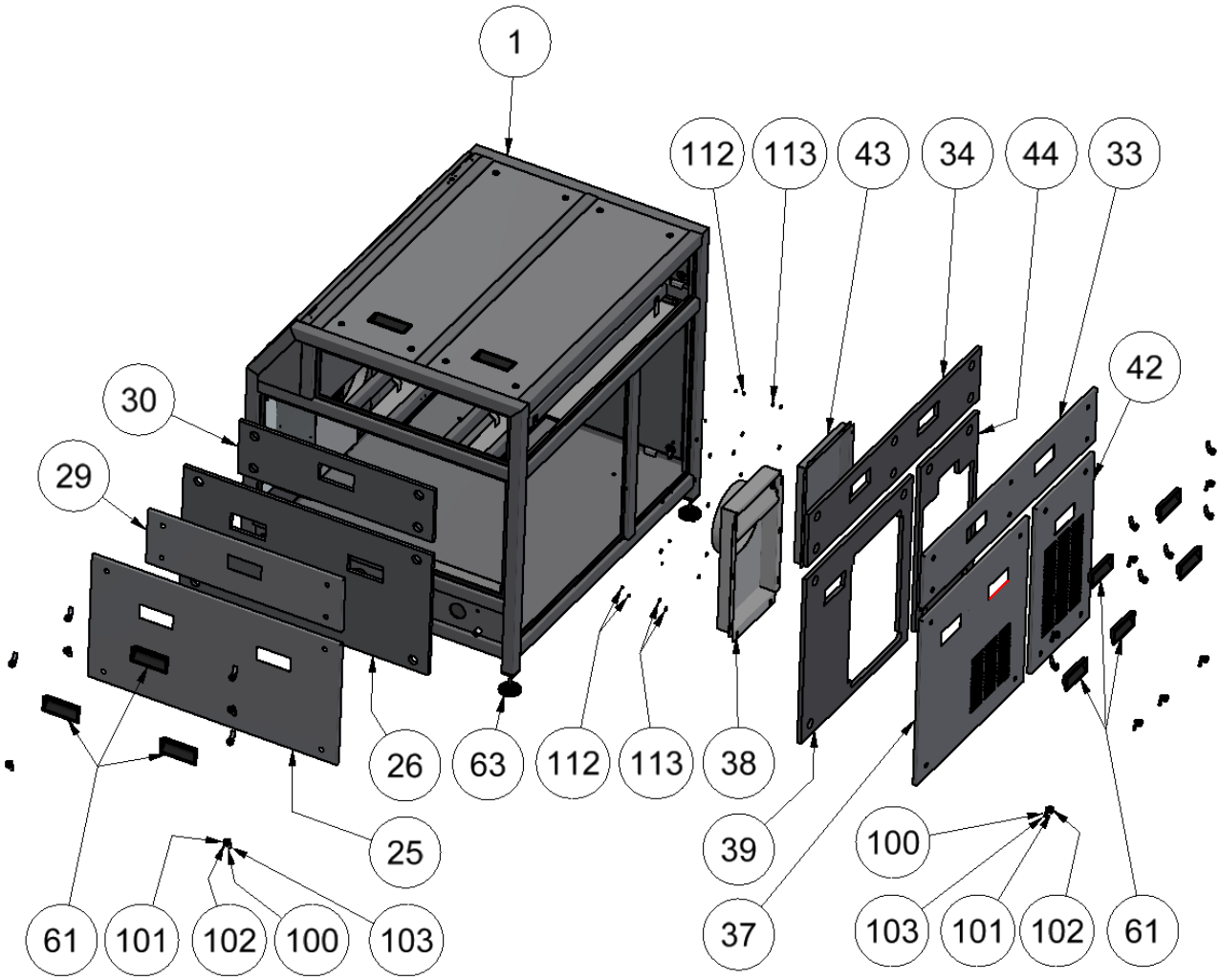
1
112
113
43
34
44
33
42
30
29
26
63
112
113
38
39
37
25
100
103
101
102
61
61
101
102
100
103

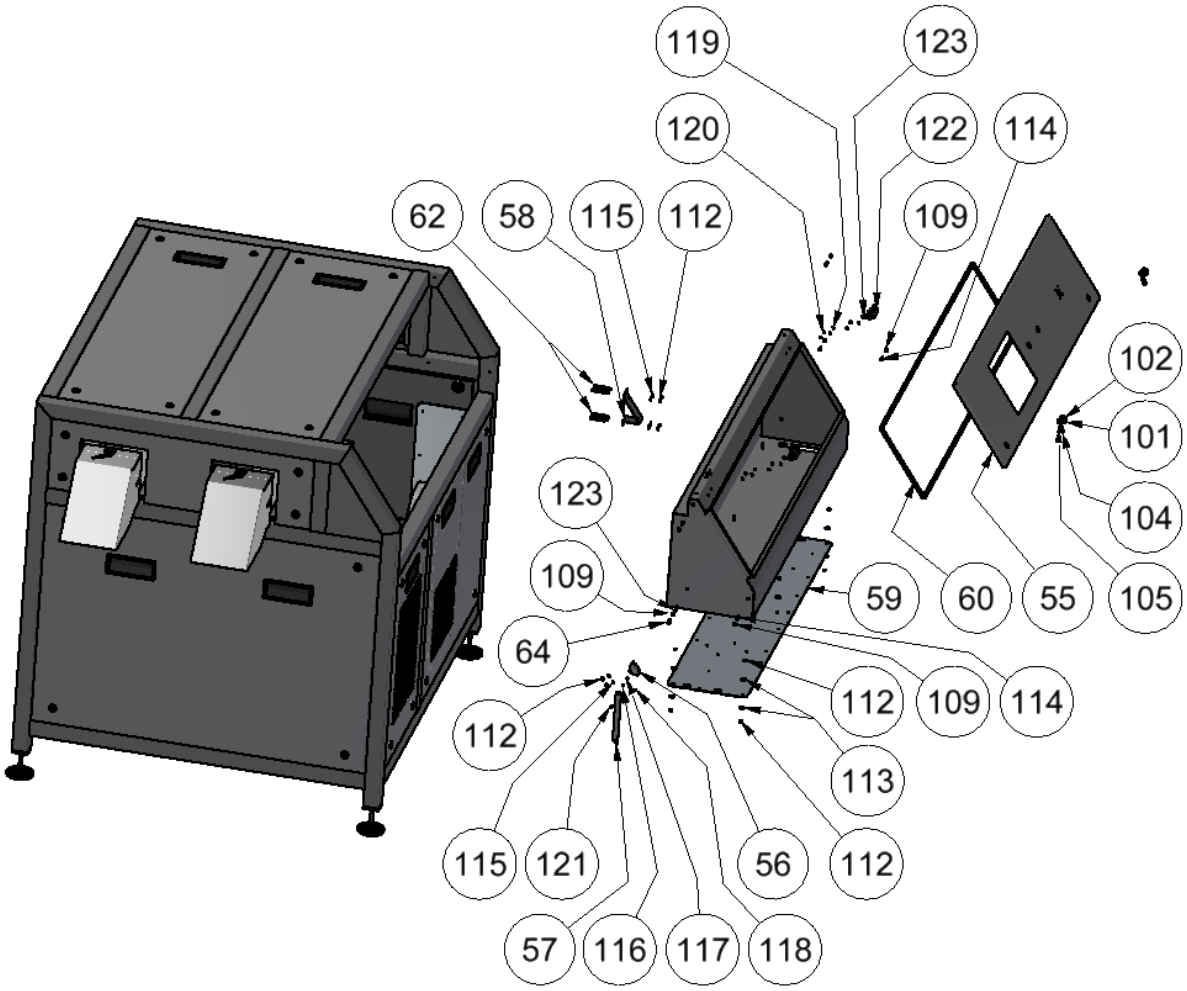
119
123
120
122
114
62
58
115
112
109
102
101
104
123
109
59
60
55
105
64
112
109
114
112
113
115
121
56
112
57
116
117
118

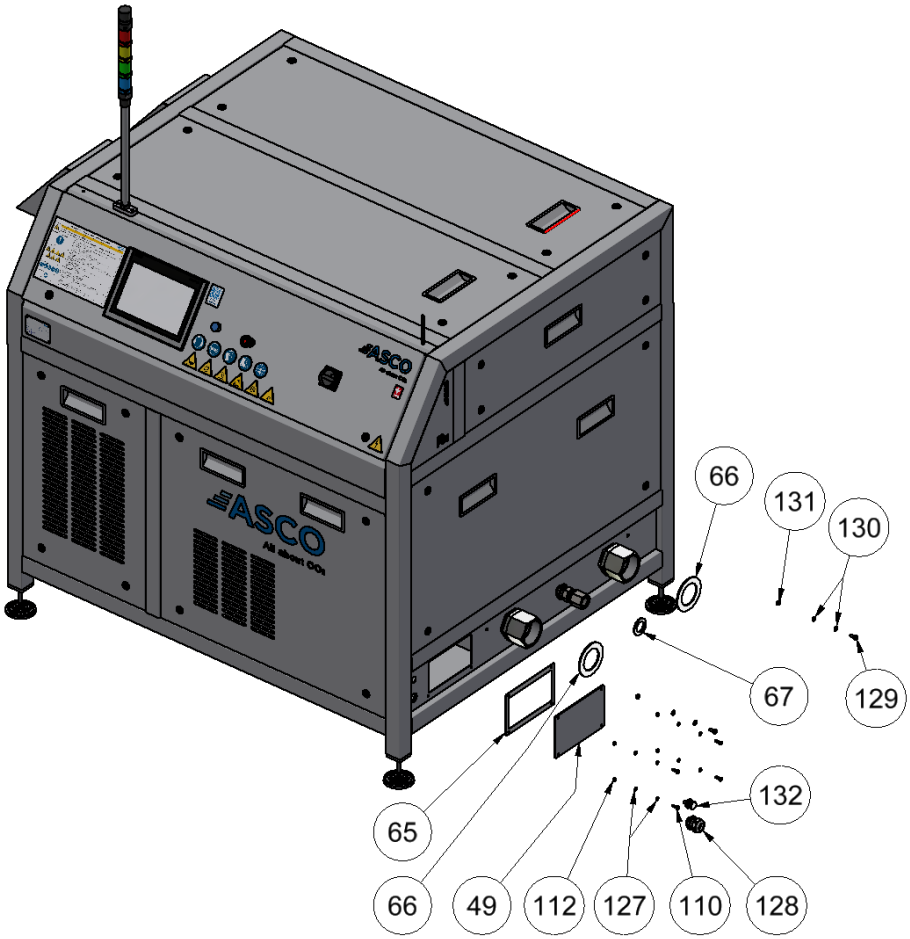
66
131
130
67
129
132
65
66
49
112
127
110
128

Pos.	Beschreibung	*Description*	Anzahl *Quant.*	Art. No.
1	Gestell und El.-Kabinett	*Frame and electrical cabinet*	1	4071796
2	Abdeckung unter Auswurf kpl.	*Panel under exit chut cpl.*	1	4071098
3	Abdeckung unter Auswurf	*Panel under exit chut*	1	4071151
4	Isolation unten links	*Isolation bottom left*	1	4071099
5	Dichtungsband	*Cellular rubber strip*	4.4m	5003666
6	Vordere obere Abdeckung kpl.	*Panel fornt up cpl.*	1	4071094
7	Vordere obere Abdeckung	*Panel fornt up*	1	4071148
8	Isolation oben links	*Isolation top left*	1	4071095
9	Dichtungsband	*Sealing strip*	2.2m	5003666
10	Abdeckung unter Schaltschrank rechts kpl.	*Panel under electrical cabinet right cpl.*	1	4071138
11	Abdeckung unter Schaltschrank rechts	*Panel under electrical cabinet right*	1	4071139
12	Abdeckung innen für Ölkühler	*Inside cover oil cooler*	1	4071107
13	Isolation vorne rechts	*Isolation front right*	1	4071140
14	Dichtungsband	*Sealing strip*	3.7m	5003666
15	Abdeckung unter Schaltschrank links kpl.	*Panel under electrical cabinet left cpl.*	1	4071100
16	Abdeckung unter Schaltschrank links	*Panel under electrical cabinet left*	1	4071102
17	Abdeckung Schalldämmung	*Panel soundproofing*	1	4071103
18	Isolation vorne links	*Isolation front left*	1	4071101
19	Dichtungsband	*Sealing strip*	2.9m	5003666
20	Abdeckung Mechanik oben kpl.	*Panel top mechanical cpl.*	2	4071088
21	Abdeckung Mechanik oben	*Panel top mechanical*	2	4071145
22	Isolation oben	*Isolation top*	2	4071089
23	Dichtungsband	*Sealing strip*	2x 4.1m	5003666
24	Abdeckung Rückwand kpl.	*Panel rear cpl.*	1	4071096
25	Abdeckung Rückwand	*Panel rear*	1	4071150
26	Isolation unten rechts	*Isolation bottom right*	1	4071097
27	Dichtungsband	*Sealing strip*	4.0m	5003666

Pos.	Beschreibung	*Description*	Anzahl *Quant.*	Art. No.
28	Obere Rückwand kpl.	*Panel rear up cpl.*	1	4071092
29	Obere Rückwand	*Panel rear up*	1	4071147
30	Isolation oben rechts	*Isolation top right*	1	4071093
31	Dichtungsband	*Sealing strip*	2.7m	5003666
32	Abdeckung Mechanik kpl.	*Panel mechanical cpl.*	1	4071090
33	Abdeckung Mechanik	*Panel mechanical*	1	4071146
34	Isolation Rückseite oben	*Isolation back top*	1	4071091
35	Dichtungsband	*Sealing strip*	3.8m	5003666
36	Abdeckung unter Mechanik links kpl.	*Panel under mechanical left cpl.*	1	4071135
37	Abdeckung unter Mechanik links	*Panel under mechanical left*	1	4071136
38	Abdeckung innen für Oelkühler	*Inside cover oil cooler*	1	4071107
39	Isolation hinten unten links	*Isolation back bottom left*	1	4071137
40	Dichtungsband	*Sealing strip*	2.7m	5003666
41	Abdeckung unter Mechanik rechts kpl.	*Panel under mechanical right cpl.*	1	4071104
42	Abdeckung unter Mechanik rechts	*Panel under mechanical right*	1	4071105
43	Abdeckung Schalldämmung	*Panel soundproofing*	1	4071103
44	Isolation hinten unten rechts	*Isolation back bottom right*	1	4071106
45	Dichtungsband	*Sealing strip*	3.7m	5003666
46	Auffangwanne kpl.	*Drip tray cpl.*	1	4071109
47	Auffangwanne unten kpl.	*Drip tray bottom cpl.*	1	4071175
48	Dichtung Auffangwanne unten	*Seal drip tray bottom*	1	4071224
49	Deckel	*Cover*	1	4071217
51	Halterung	*Support*	1	4071797
52	Trockeneisausgang kompl.	*Dry ice exit cpl*	2	4071108
53	Halterung Auswurf	*Exit support*	2	4071149
54	Trockeneisauswurf	*Dry Ice Exit*	2	4070676
55	Elektroschrankdeckel kpl.	*Electrical cabinet cover cpl.*	1	4071085

Pos.	Beschreibung	*Description*	Anzahl *Quant.*	Art. No.
56	Halterung für die Abdeckung	*cover holder bracket*	1	4071603
57	Deckelhalter	*Cover holder*	1	4071602
58	Befestigungsblech Hauptschalter	*Main switch mounting plate*	1	4071144
59	Grundpatte der Steuerung	*Control base plate*	1	4071086
60	Dichtungen selbstklemmend Moosgummi	*Gaskets self-gripping Sponge rubber*	3.9 m	5003739
61	Muldengriff	*Trough handle*	15	4070639
62	Sechskant - Zwischenstück	*Entretoise Hexagonale*	4	4071798
63	Gelenkfuss	*Levelling elements*	4	4071931
64	Distanzrohr	*Spacer tube*	1	4071799
65	Dichtung Deckel	*Seal Cover*	1	4071223
66	Schutz Abgasleitung	*Protection exhaust line*	2	4071470
67	Schutz CO_2-Leitung	*Protection CO_2 liquid line*	1	4071469

Pos.	Beschreibung	*Description*	Anzahl *Quant.*	Art. No.
100	Verschluss für Verschalung kpl.	*Lock with double bit, cpl. for frame*	48	4071515
101	Gehäuse	*Housing*	50	5003664
102	Betätigung Doppelbart	*Insert double beard*	50	5003663
103	Zunge	*Cam*	48	5003662
104	Verschluss für El.-Kabinett kpl.	*Lock with double bit, cpl. for electrical cabinet*	2	4071556
105	Zunge	*Cam*	2	5003661
106	Schlüssel Doppelbart	*Wrench for actuation double bit*	2	5003665
107	Dreikantgriff M8x30	*Triangular grip M8x30*	2	4071483
108	Zylinderschraube M5x8	*Hex socket head cap screws M5x8*	4	3001614
109	Unterlegscheiben M6	*Flat washers M6*	22	*3000152*
110	Sechskantschraube M6x20	*Hex head screws M6x20*	8	*3001341*
111	Sechskantschraube M6x10	*Hex head screws M6x10*	4	3001342
112	Sechskantmutter 0,8d M6	*Hex nuts 0,8d M6*	46	*3001730*
113	Unterlegscheiben M6	*Flat washers M6*	36	3001539
114	Zylinderschrauben M6x16	*Hex socket head cap screws M6x16*	5	3000272
115	Federring M6	*Split spring lock washer M6*	6	3000237
116	Federring M4	*Split spring lock washer M4*	1	3001320
117	Sechskantmutter 0,8d M4	*Hex nuts 0,8d M4*	1	3001624
118	6kt-Sicherungsmuttern M5	*Prevailing torque type hex lock nuts M5*	1	3001811
119	Federring M5	*Split spring lock washer M5*	8	3001625
120	Sechskantmutter 0,8d M5	*Hex nuts 0,8d M5*	8	3001627
121	Flachkopfschrauben M4x10	*Button head screws M4x10*	1	3001982
122	Türscharnier mit Stift F6-946	*Door hinge with pin F6-946*	2	5003740
123	Rahmenscharnier mit Gewindestift	*Frame hinge w. threaded pin*	2	5003741
124	Zylinderschrauben M6x30	*Hex socket head cap screws M6x30*	1	3001296
125	Zylinderschrauben M5x10	*Hex socket head cap screws M5x10*	6	3001083
126	Unterlegscheiben M5	*Flat washers M5*	6	3002170

Pos.	Beschreibung	*Description*	Anzahl *Quant.*	Art. No.
127	Unterlegscheiben M6	*Flat washers M6*	8	3001953
128	Kabelverschraubung M32	*Cable gland M32*	1	4062456
129	Sechskantschraube M8x20	*Hex head screws M8x20*	2	3001490
130	Unterlegscheiben M8	*Flat washers M5*	2	3002091
131	Sechskantmutter 0,8d M8	*Hex nuts 0,8d M8*	2	3000524
132	Schnittstellenkabel mit Wandanschlluss	*Interface cable with wall connection*	1	4071505

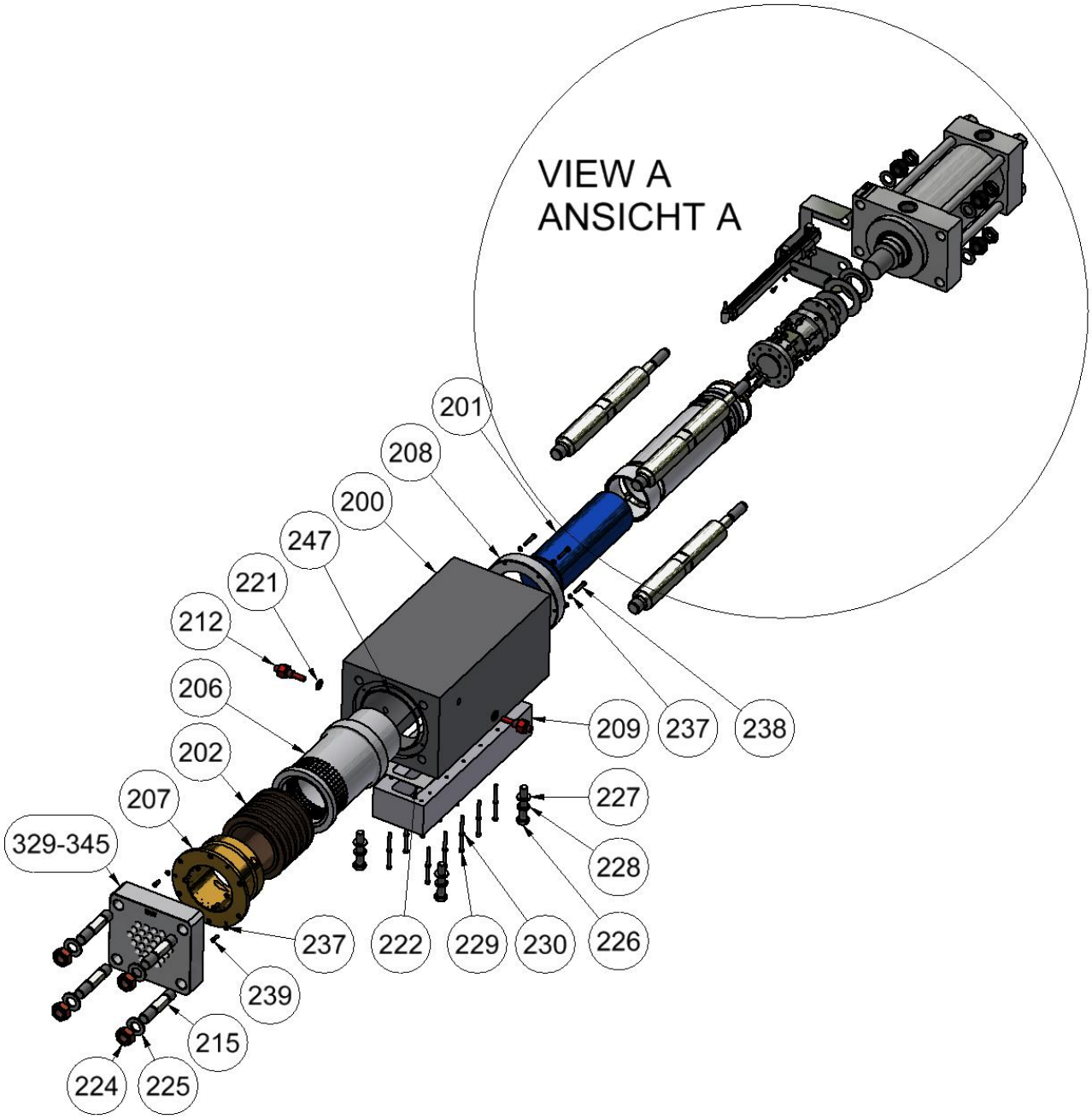
VIEW A
ANSICHT A
201
208
200
247
221
212
206
202
207
329-345
209
237
238
227
228
237
222
229
230
226
239
215
224
225

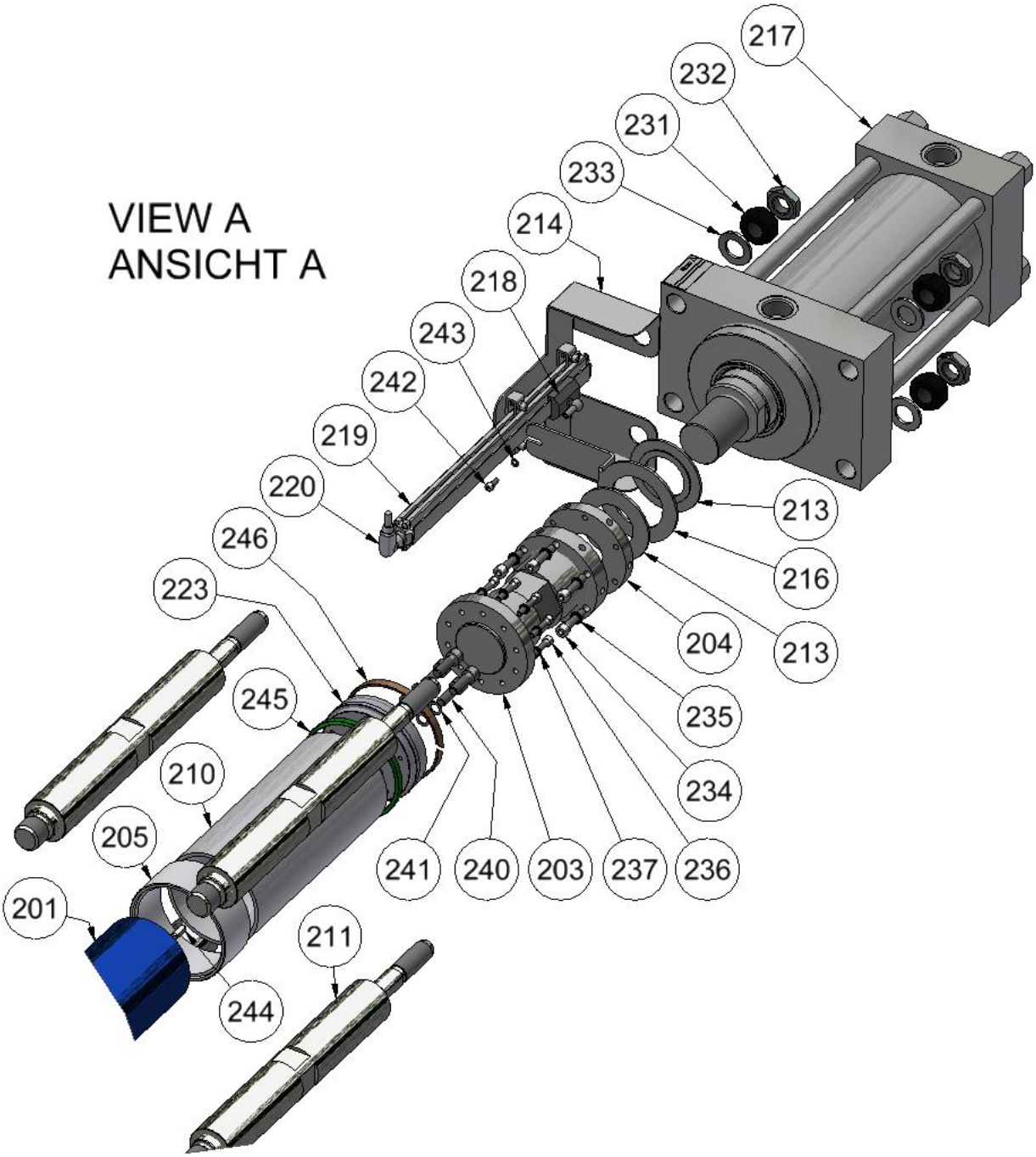
VIEW A
ANSICHT A
217
232
231
233
214
218
243
242
219
220
246
223
245
210
205
201
211
244
213
216
213
204
235
234
241
240
203
237
236

Die Anzahl der Ersatzteile gelten für EINE Presskammer. Bei ZWEI Presskammern die Ersatzteile verdoppeln
The number of spare parts applies to ONE pressing chamber. For TWO pressing chambers, double the spare parts

Pos.	**Beschreibung**	***Description***	**Anzahl** ***Quant.***	**Art. No.**
200	Presskammergehäuse	*Block pressing chamber*	1	4071350
201	Kolben	*Piston*	1	4071348
202	Entgasungsbüchse	*Revert sleeve*	1	4063219
203	Kupplung	*Coupling*	1	4071344
204	Kupplungsring	*Coupling ring*	1	4063231
205	Ring 1 vorne	*Ring 1 front*	1	4071501
206	Laufbüchse hinten	*Guide bush rear*	1	4071349
207	Laufbüchse vorne	*Guide bush front*	1	4063218
208	Haltering Laufbüchse	*Guide bush fixation ring*	1	4071345
209	Gas Kollektor	*Gas collector*	1	4071351
210	Rohrförmige Versteifung	*Tubular stiffener*	1	4071347
211	Distanzbolzen Presseinheit	*Distance pin press unit*	4	4071114
212	Düse 4.2mm beschichtet	*Nozzle 4.2mm coated*	2	4063214
213	Gleitring zu Reflektor	*Sliding ring to reflector*	2	4046042
214	Halterung Messsystem	*Bracket for measuring system*	1	4046040
215	Gewindebolzen für Extruderplatte	*Threaded stud for extruder plate*	4	4044377
216	Montagelasche Messsystem	*Mounting flag for measuring system*	1	4071379
217	Hydraulikzylinder	*Hydraulic cylinder*	1	4063226
218	Positionsgeber Micropulse	*Captive spule Micropulse*	1	4046038
219	Wegaufnehmer Micropulse	*Micropulse displacement sensor*	1	4071046
220	Kabel	*Cable*	1	4049107
221	Dichtscheibe CO_2-Einspritzdüse	*Sealing disc for CO_2 injection nozzle*	2	4044864
222	Dichtung	*Seal*	1	4071391
223	Hinterer Kolben	*Rear piston*	1	4071346
224	Mutter M24	*Nut M24*	4	4044444
225	Scheibe M24	*Washer M24*	4	3001687

Pos.	Beschreibung	*Description*	Anzahl *Quant.*	Art. No.
226	Sechskantschraube M16 x 85	*Hex head screws M16 x 85*	4	4071068
227	Unterlagsscheiben ø17/30/3	*Flat washers ø17/30/3*	4	3001634
228	Geteilte Federsicherungsscheiben B16	*Split spring lock washers B16*	4	3001335
229	Zylinderkopfschrauben mit Innensechskant M6 x 90	*Hex socket head cap screws M6 x 90*	10	3001301
230	Unterlagsscheibe M6	*Flat Washer M6*	10	3000152
231	Sechskantmutter	*Hex nut M22*	4	3001690
232	Sechskant-Kontermutter	*Hex jam nut M22*	4	3001555
233	Nord-Look NL22SS d23.4	*Nord-Look NSS d23.4*	4	4070041
234	Zylinderkopfschrauben mit Innensechskant M8 x 35	*Hex socket head cap screws M8 x 35*	6	3001304
235	Sicherungsscheibe NL8SS	*Locking washer NL8SS*	6	5001328
236	Zylinderkopfschrauben mit Innensechskant M6 x 30	*Hex socket head cap screws M6 x 30*	10	3001296
237	Sicherungsscheibe NL6SS	*Locking washer NL6SS*	22	4071078
238	Zylinderkopfschrauben mit Innensechskant M6 x 35	*Hex socket head cap screws M6 x 35*	6	3001618
239	Zylinderkopfschrauben mit Innensechskant M6 x 16	*Hex socket head cap screws M6 x 16*	6	3001671
240	Zylinderkopfschrauben mit Innensechskant M10 x 30	*Hex socket head cap screws M10 x 30*	4	3001622
241	Sicherungsscheibe M10	*Safety washer M10*	4	3000794
242	Zylinderkopfschrauben mit Innensechskant M5 x 12	*Hex socket head cap screws M5 x 12*	1	3001470
243	Unterlagsscheibe M5	*Flat Washer M5*	1	3001626
244	Zylinderstift 8 x 20	*Cylinder pin 8 x 20*	2	4048356
245	Kolbendichtung	*Piston seal*	1	4071377
246	Führungssegment	*Guide segment*	1	4071378
247	O-Ring	*O-ring*	1	4043579

Pos.	Beschreibung	*Description*	Anzahl *Quant.*	Art. No.
329	Extruderplatte D1.7 mm	*Extruder Plate D1.7 mm*	1	4068115
332	Extruderplatte D3 mm	*Extruder Plate D3 mm*	1	4044250
335	Extruderplatte D6 mm	*Extruder Plate D6 mm*	1	Auf Anfrage On request
339	Extruderplatte D10 mm	*Extruder Plate D10 mm*	1	4044255
345	Extruderplatte D16 mm	*Extruder Plate D16 mm*	1	4044253
	Molykote	*Molykote*		4047334
	Loctite	*Loctite*		4055371

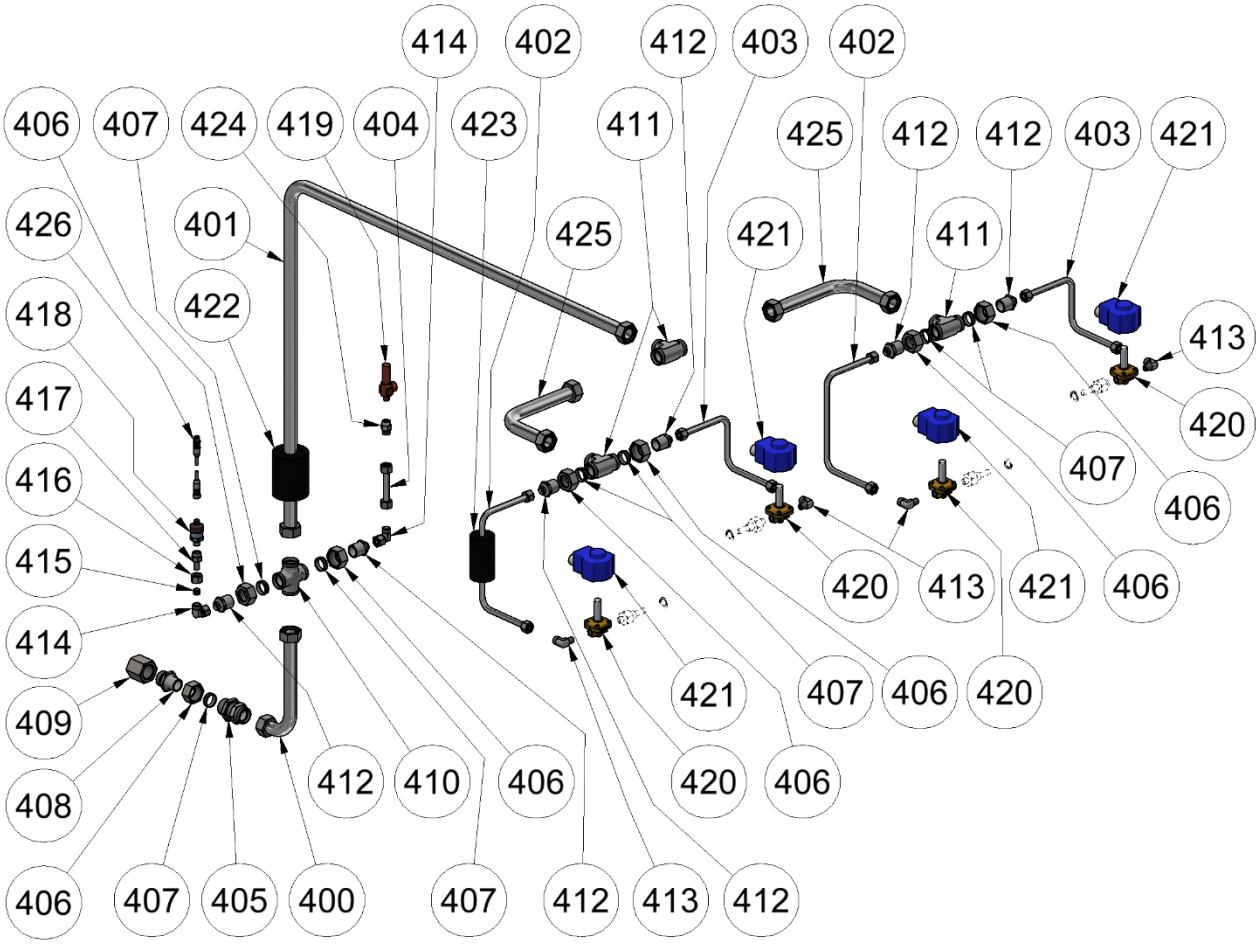
414
402
412
403
402
406
407
424
419
404
423
411
425
412
412
403
421
426
401
425
421
411
418
422
413
417
420
407
416
406
415
420
413
421
406
414
421
407
406
420
409
412
410
406
420
406
408
406
407
405
400
407
412
413
412

Pos.	Beschreibung	*Description*	Anzahl *Quant.*	Art. No.
400	CO_2 Flüssigkeitsleitung unten kpl.	*CO_2 Liquid pipe bottom cpl.*	1	4071401
401	CO_2 Flüssigkeitsleitung hinten kpl.	*CO_2 Liquid pipe back cpl.*	1	4071406
402	CO_2 Flüssigkeitsleitung links kpl.	*CO_2 Liquid pipe left cpl.*	2	4071403
403	CO_2 Flüssigkeitsleitung rechts kpl.	*CO_2 Liquid pipe right cpl.*	2	4071404
404	CO_2 Flüssigkeitsleitung kpl.	*CO_2 Liquid pipe cpl.*	1	4071405
405	Gerade Schottverschr. M36x2	*Straight bulkhead union M36x2*	1	4071382
406	Mutter M36x2	*Nut M36x2*	7	4071393
407	Schneidring	*Cutting ring*	7	4071392
408	Einschraubsockel G1	*Screw-in socket G1*	1	4071382
409	Sechskantmuffe G1	*Hexagon sleeve G1*	1	4071381
410	Kreuzverbinder, M36x2	*Cross connectors, M36x2*	1	4071386
411	T-Verbindungen M36x2	*T connectors M36x2*	3	4071388
412	Anschluss Konusreduzierstück M18x1,5	*Cone reducer connection M18x1.5*	6	4071380
413	Adapter-Winkelstecker, männlich M18x1,5	*Male adaptor elbow connectors M18x1.5*	4	4071385
414	Verstellbare Standrohrkrümmer M18x1,5	*Adjustable standpipe elbow connectors M18x1.5*	2	4071384
415	Schneidring	*Cutting ring*	1	4071389
416	Mutter M18x1,5	*Nut M18x1.5*	1	4071390
417	Manometer-Anschlussstück G1-4“	*Manometer connection piece G1-4”*	1	4071383
418	Druckmessumformer	*Pressure transmitter*	1	4068204
419	Sicherheitsventil	*Safety valve*	1	4064014
420	Danfoss Einspritzventil	*Danfoss injection valve*	4	4044469
421	Spule für Magnetventil 24V_20W	*Coil for solenoid valve 24V_20W*	4	4065745
422	Schlauch	*Hose*	2.5m	5003574
423	Schlauch	*Hose*	2.0m	5003572
424	Manometer-Anschlussstück G1-4“	*Manometer connection piece G1-4”*	1	4071398
425	CO_2 Flüssigkeitsleitung oben kpl.	*CO_2 Liquid pipe top cpl.*	2	4071407
426	Kabel M12 2 m	*Cable M12 2 m*	1	4071503

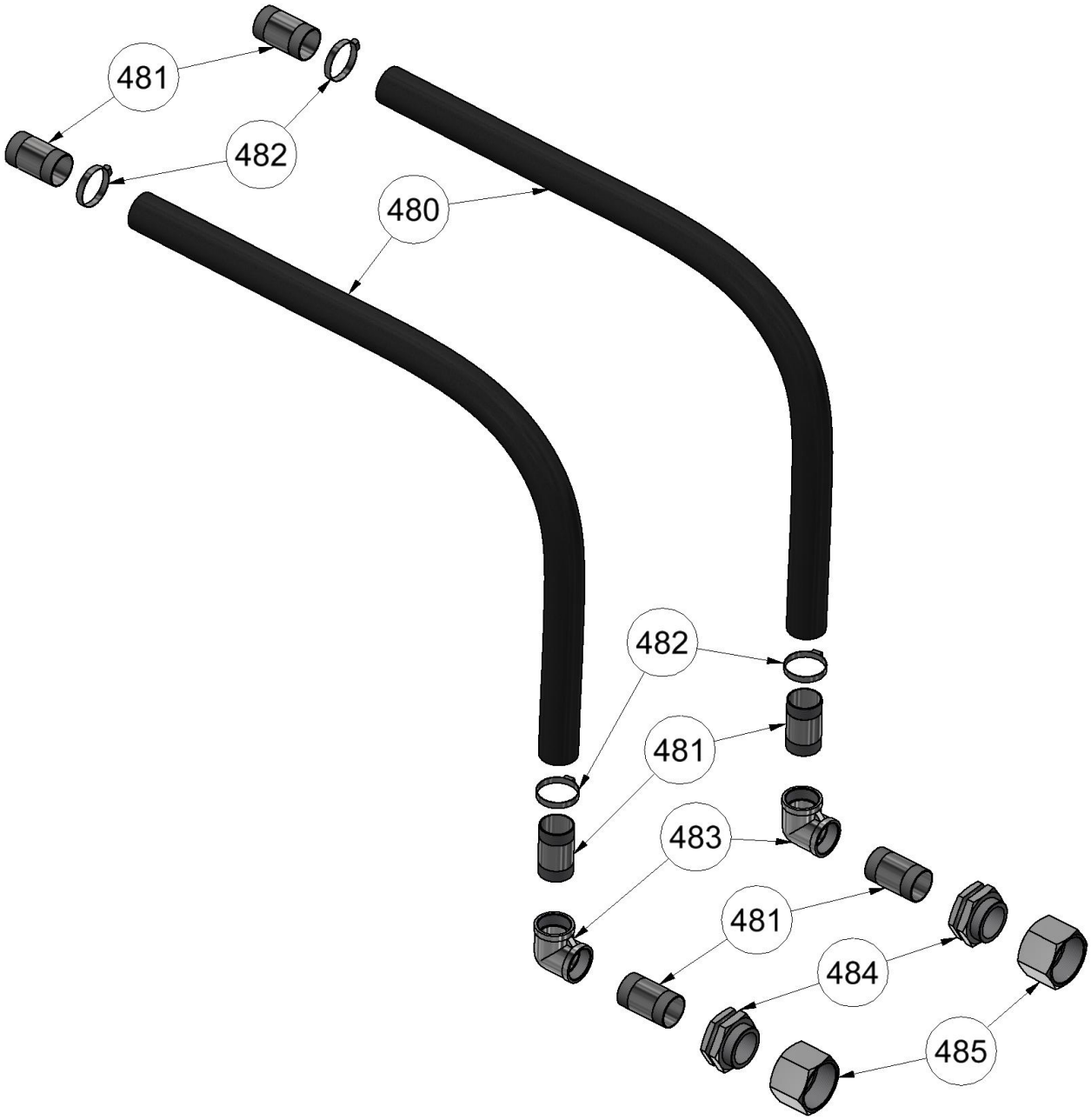
481
482
480
482
481
483
481
484
485

Pos.	Beschreibung	*Description*	Anzahl *Quant.*	Art. No.
480	Superspiral Schlauch DN50	*Super spiral hose DN50*	2x1.7 m	4071514
481	Doppelnippel 2" DN50	*Double nipple 2" DN50*	6	4071512
482	Klemmeschelle ø50-ø70	*Clamp ø50-ø70*	4	4048511
483	Bogen 90°, 2" DN50	*Elbow 90°,* 2" DN50	2	4071510
484	Edelstahl Schottwand DN50	*Stainless steel bulkhead DN50*	2	4071509
485	Reduziermuffe DN65-DN80	*Reducing sleeve DN65-DN80*	2	4071513

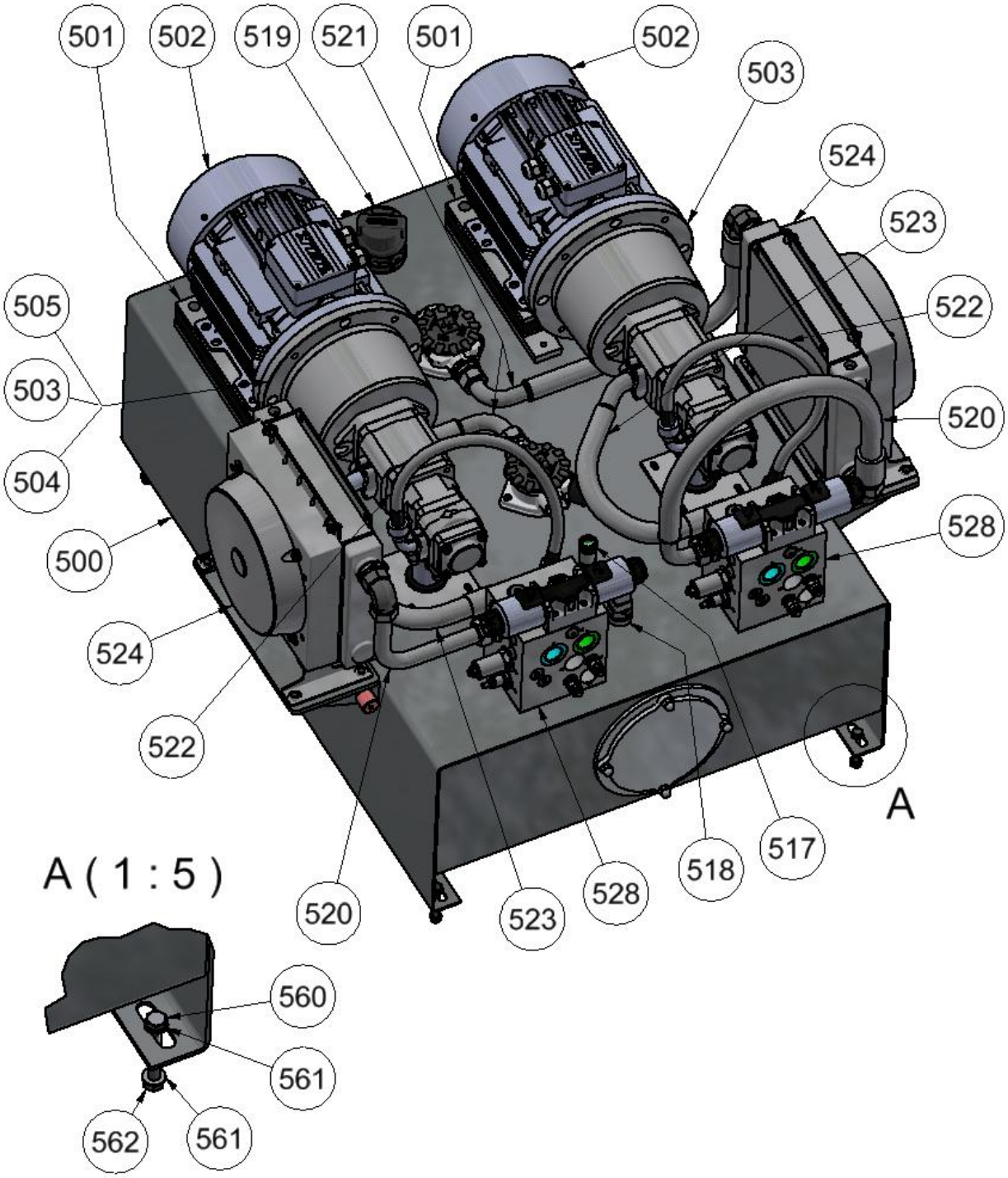
501
502
519
521
501
502
503
524
523
522
520
528
505
503
504
500
524
522
520
523
528
518
517
A
A (1 : 5)
560
561
562
561

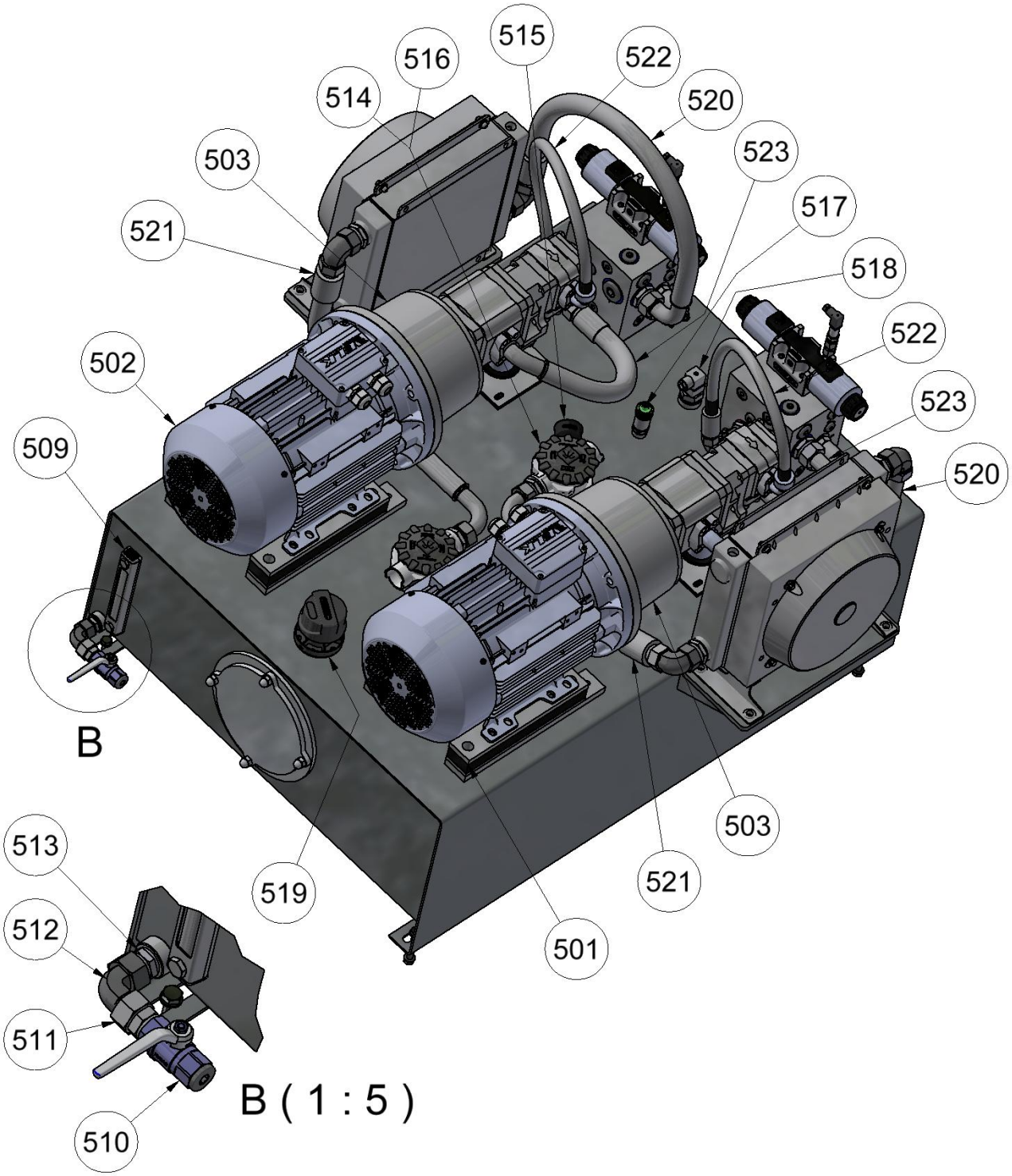
515
516
522
514
520
503
523
521
517
518
522
502
523
509
520
B
503
513
519
521
512
501
511
B (1 : 5)
510

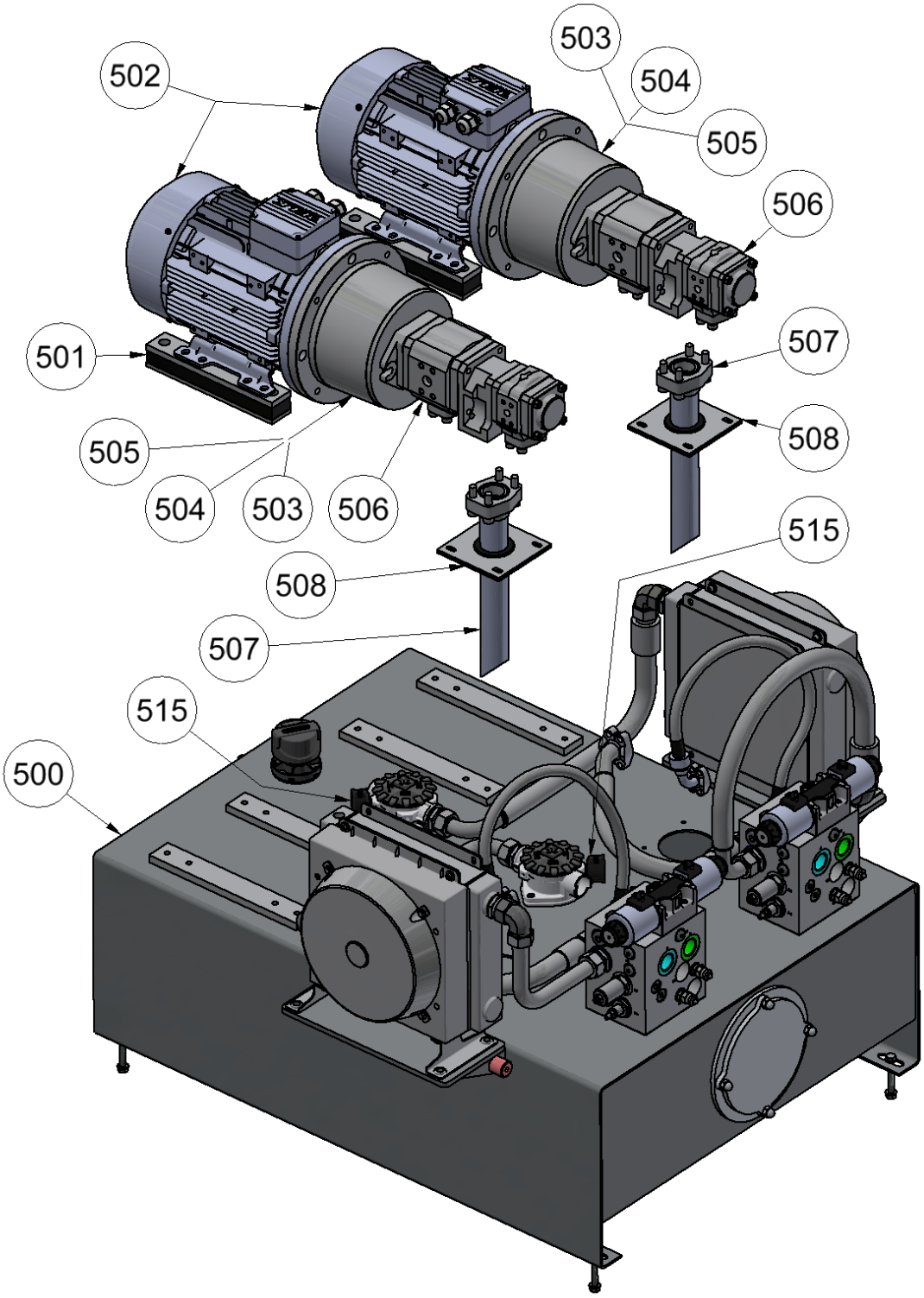
502
503
504
505
506
501
507
508
505
504
503
506
515
508
507
515
500

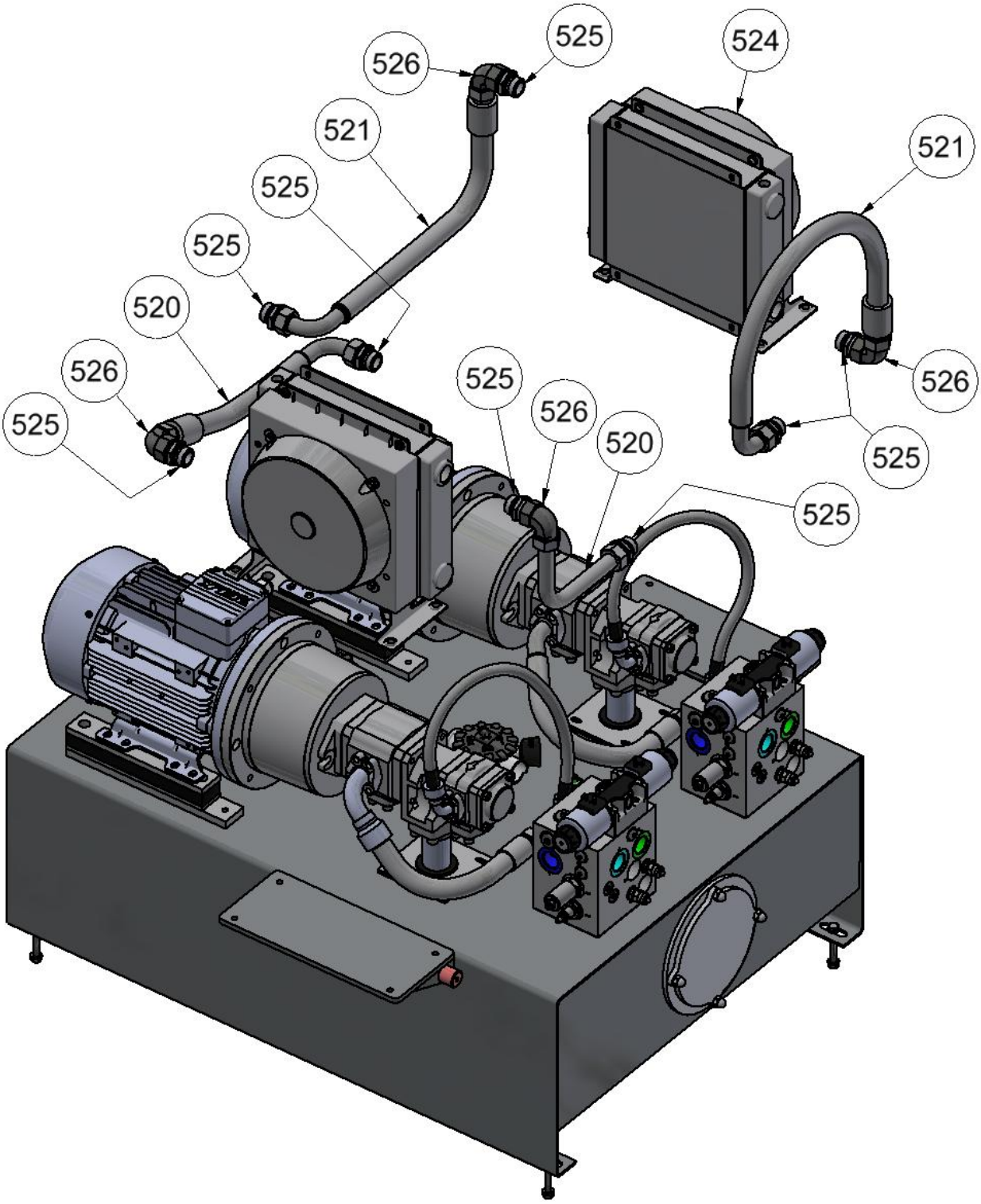
525
526
524
521
521
525
525
520
526
525
525
526
520
526
525
525

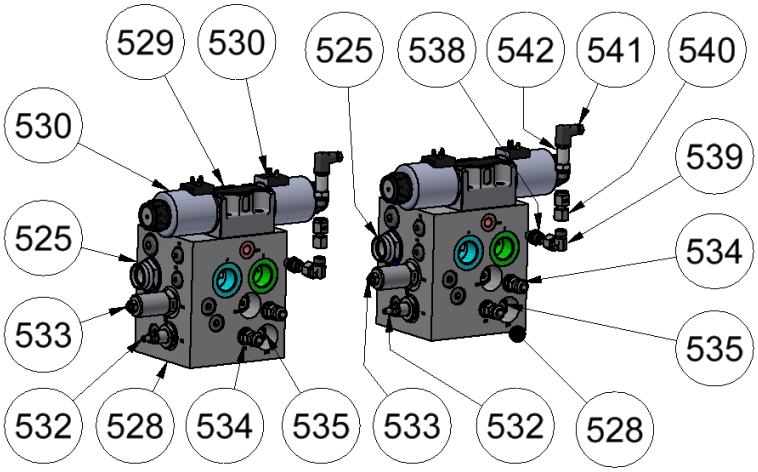
529
530
525
538
542
541
540
530
539
525
534
533
535
532
528
534
535
533
532
528

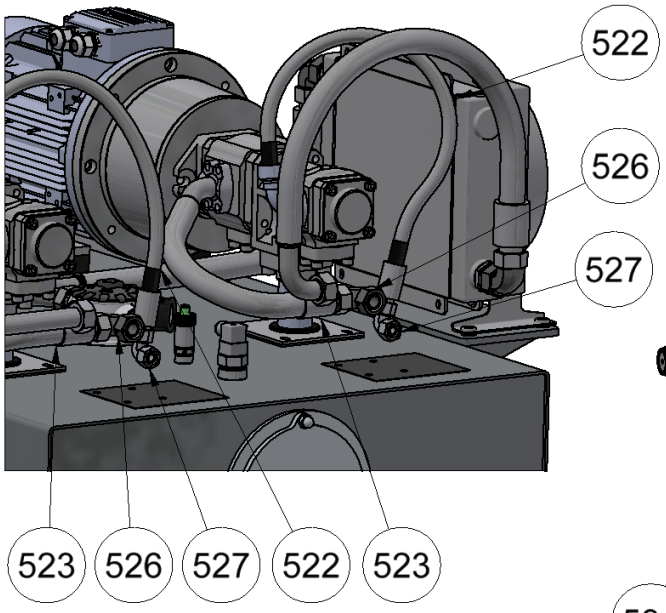
522
526
527
523
526
527
522
523

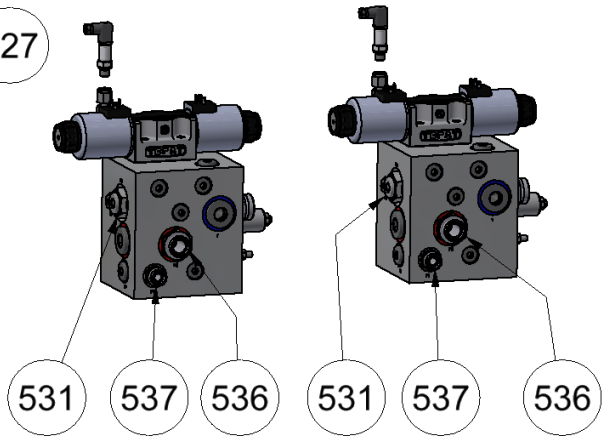
531
537
536
531
537
536

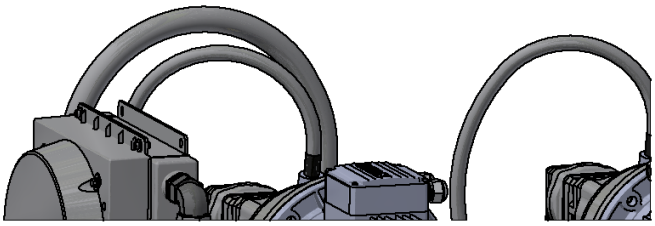

Pos.	Beschreibung	*Description*	Anzahl *Quant.*	Art. No.
500	Öltank ohne Komponenten	*Oil tank without components*	1	
501	Dämpfungsschiene für Elektromotor	*Damping rail for electric motors*	4	4071532
502	Elektromotor	*Electric motor*	2	4071533
503	Gehäuse für Motor	*Housing for motor*	2	4071534
504	Komplete Kupplung	*Complete coupling*	2	4071535
505	Zahnkranzkupplung	*Spider coupling*	2	4071536
506	Hydraulikpumpe EVO-US	*Hydraulic pump EVO-US*	2	4071538
507	Ansaugrohr Hydraulikpumpe	*Suction pipe hydraulic pump*	2	4071554
508	Absorberplatte für Saugrohrpumpe	*Absorber plate for suction pipe pump*	2	4071555
509	Sichtbare Ölstandsanzeige	*Visible oil level display*	1	4071525
510	Ölwechselventil	*Oil change valve*	1	4071524
511	Adapter	*Adapter*	1	
512	Winkelstutzen	*Elbow*	1	
513	Adapter	*Adapter*	1	
514	Kompletter Ölfilter	*Complete oil filter*	2	4071529
515	Ölfilter-Verstopfungsanzeige	*Oil filter clogging indicator*	2	4071531
516	Ölfilterkartusche	*Oil filter cartridge*	2	4071530
517	Elektrischer Ölstands Schalter	*Electrical oil level switch*	1	4071528
518	Öltemperatur Sensor	*Oil temperature sensor*	1	4071527
519	Öleinfüllung-Luftfilter	*Oil filling air filter*	1	4071526
520	Hydraulikschlauch Ölkühlereinlass	*Hydraulic hose oil cooler inlet*	2	
521	Hydraulikschlauch Ölkühlerauslass	*Hydraulic hose oil cooler outlet*	2	
522	Niederdruck Schlauch Pumpe	*Low pressure hose pump*	2	
523	Hochdruck Schlauch Pumpe	*High pressure hose pump*	2	
524	Öl Kühler	*Oil cooler*	2	4071552
525	Einschraubgewinde BSPP (zyl.)	*Screw-in thread BSPP (cylindrical)*	8	4044329
526	Winkelverschraubung	*Elbow union*	4	4044330

Pos.	Beschreibung	*Description*	Anzahl *Quant.*	Art. No.
527	Winkelverschraubung I/A M22	*Elbow union* /A M22	2	
528	Hydraulikblock ohne Komponente	*Hydraulick block without components*	2	4071541
529	Richtungsventil mit Spule US	*Directional valve with US coil*	2	4071544
530	Spule US für Wegventil	*US coil for directional control valve*	4	4071546
531	Rückschlagventil 260	*Non-return valve 260*	2	4071549
532	Druckbegrenzerauslass	*Pressure limiter outlet*	2	4071547
533	Haupt-Druckbegrenzer	*Main pressure limiter*	2	4071548
534	Druckaufnahme 1/4	*Pressurised intake 1/4*	4	4071550
535	Rückschlagventil	*Non-return valve*	4	4071542
536	Gerade Verschraubung M30 / G1''	*Straight screw connection M30/G1''*	2	
537	Gerade Verschraubung M22 / G1/2''	*Straight screw connection M22 /G1/2'*	2	
538	Gerade Verschraubung 10L	*Straight screw connection*	2	5003676
539	Einstellb. Winkel-Verschraub.	*Adjustable angle screw connection*	2	5003674
540	Einschraubstutzen gerade	*Straight screw-in connector*	2	5003675
541	Kabel	*Cable*	2	4071188
542	Sensor	*Sensor*	2	4071813
543	Hydraulikschlauch Ölkühlerauslass	*Hydraulic hose oil cooler outlet*	1	
544	Hydraulikschlauch Ölkühlereinlass	*Hydraulic hose oil cooler inlet*	1	
545	Hochdruck Schlauch Pumpe	*High pressure hose pump*	1	
560	Sechskantschrauben M10x80	*Hex head bolts M10x80*	4	3001154
561	Spezielle Unterlegscheiben 10,5 x 20,2	*Special flat washers 10.5x20.2*	8	3002090
562	Sechskantmutter M10x0,8	*Hex nut M10x0.8*	4	3001543

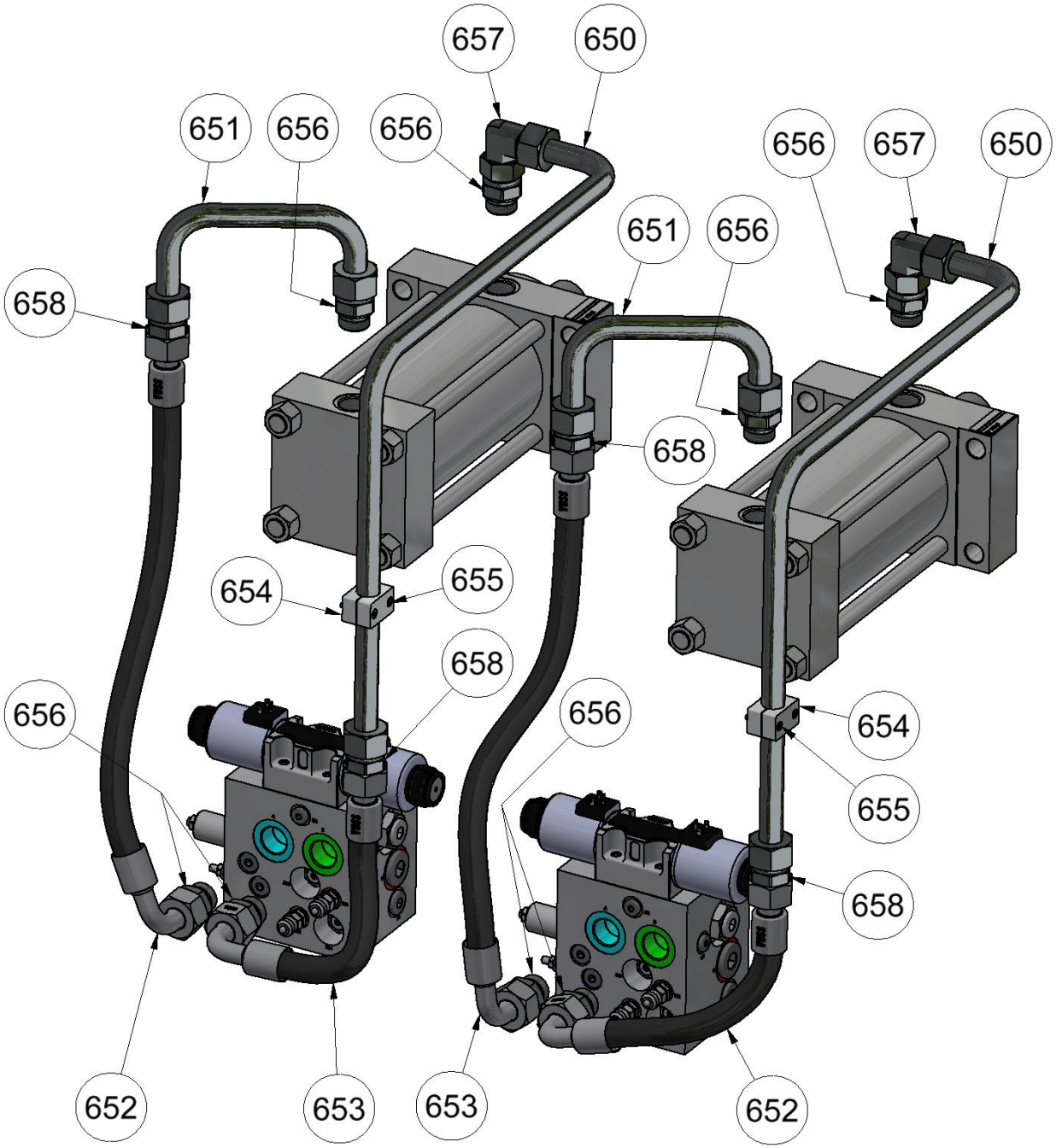
657
650
651
656
656
656
657
650
651
656
658
658
654
655
658
656
656
654
655
658
652
653
653
652

Pos.	Beschreibung	*Description*	Anzahl *Quant.*	Art. No.
650	Hydraulikrohr Zylinder vorne	*Hydraulic pipe front cylinder*	2	4071155
651	Hydraulikrohr Zylinder hinten	*Hydraulic pipe rear cylinder*	2	4071156
652	Schlauch zu Zylinder hinten	*Rear hose cylinder*	2	4071120
653	Schlauch zu Zylinder vorne	*Front hose cylinder*	2	4071121
654	Halbschalen	*Half shells*	2	4071154
655	Sechskantschrauben M6x35	*Hex socket head cap screws M6x35*	4	3001618
656	Gerade Verschraubung M36x2	*Straight fitting, M36x2*	8	4044329
657	Winkelverschraubung	*Angle screw connection*	2	4044330
658	Hydraulik-Verbinder Ø25S	*Hydraulic connector Ø25S*	4	4052649

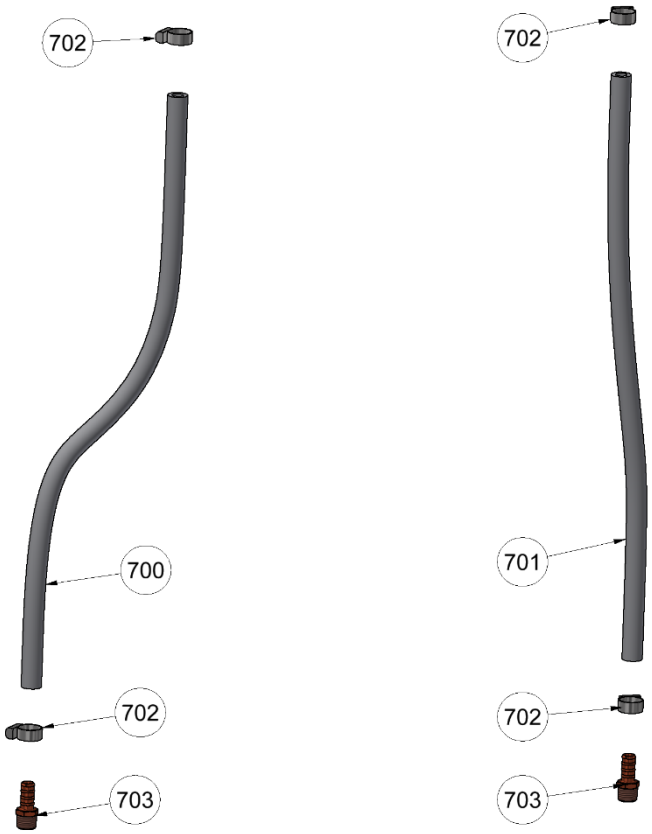

Pos.	Beschreibung	*Description*	Anzahl *Quant.*	Art. No.
700	Kondensatschlauch Presskammer 1	*Condensate hose* Press chamber 1	1 x 0.7 m	4048500
701	Kondensatschlauch Presskammer 2	*Condensate hose* Press chamber 2	1 x 0.66 m	4048500
702	Klemmschelle	*Clamp*	4	4045481
703	Endstück-Adapterschlauch	*Tailpiece adaptor hose*	2	4045460

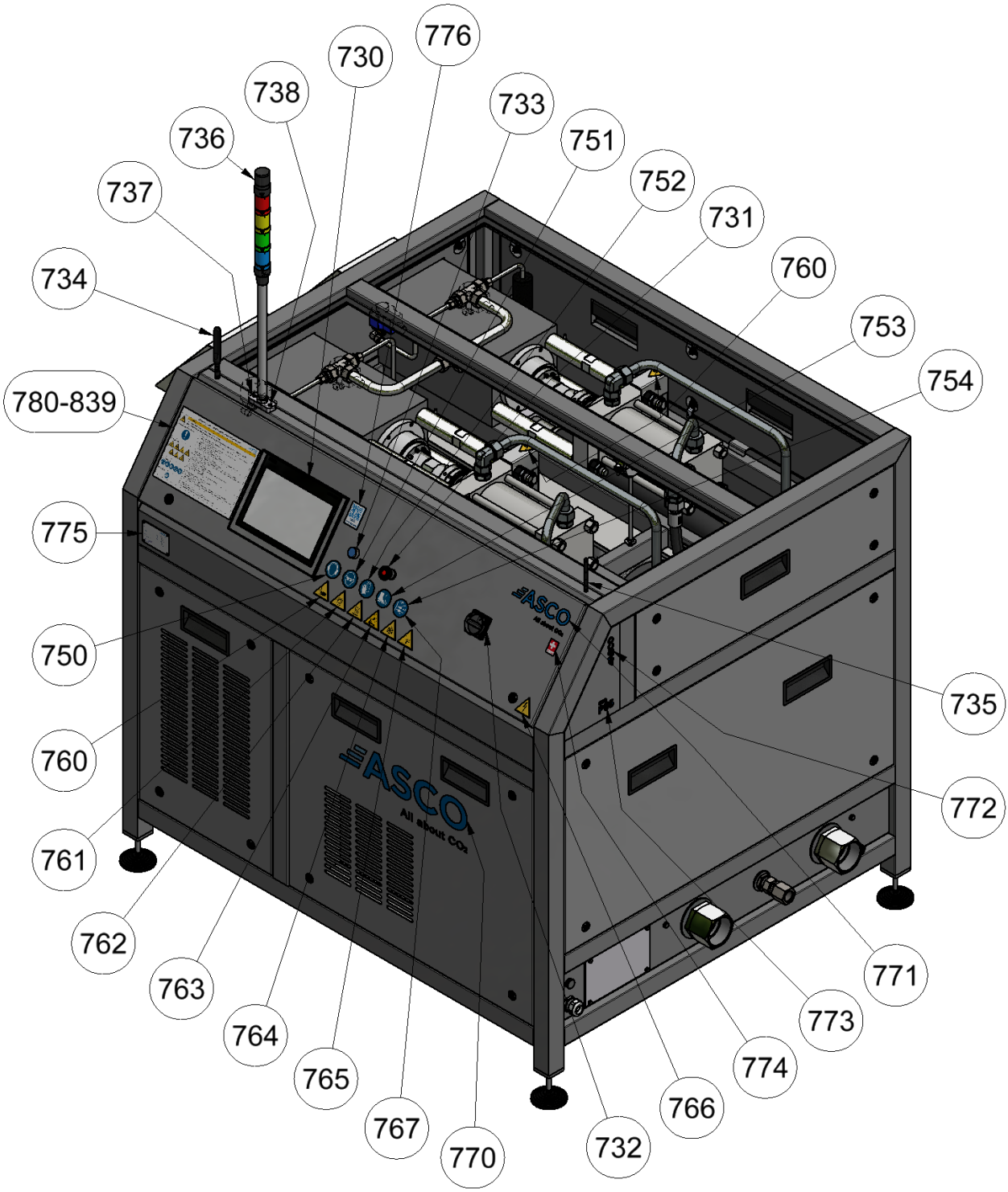
776
730
738
733
736
751
752
737
731
760
734
753
754
780-839
775
750
735
760
772
761
762
771
763
773
764
774
765
766
767
770
732

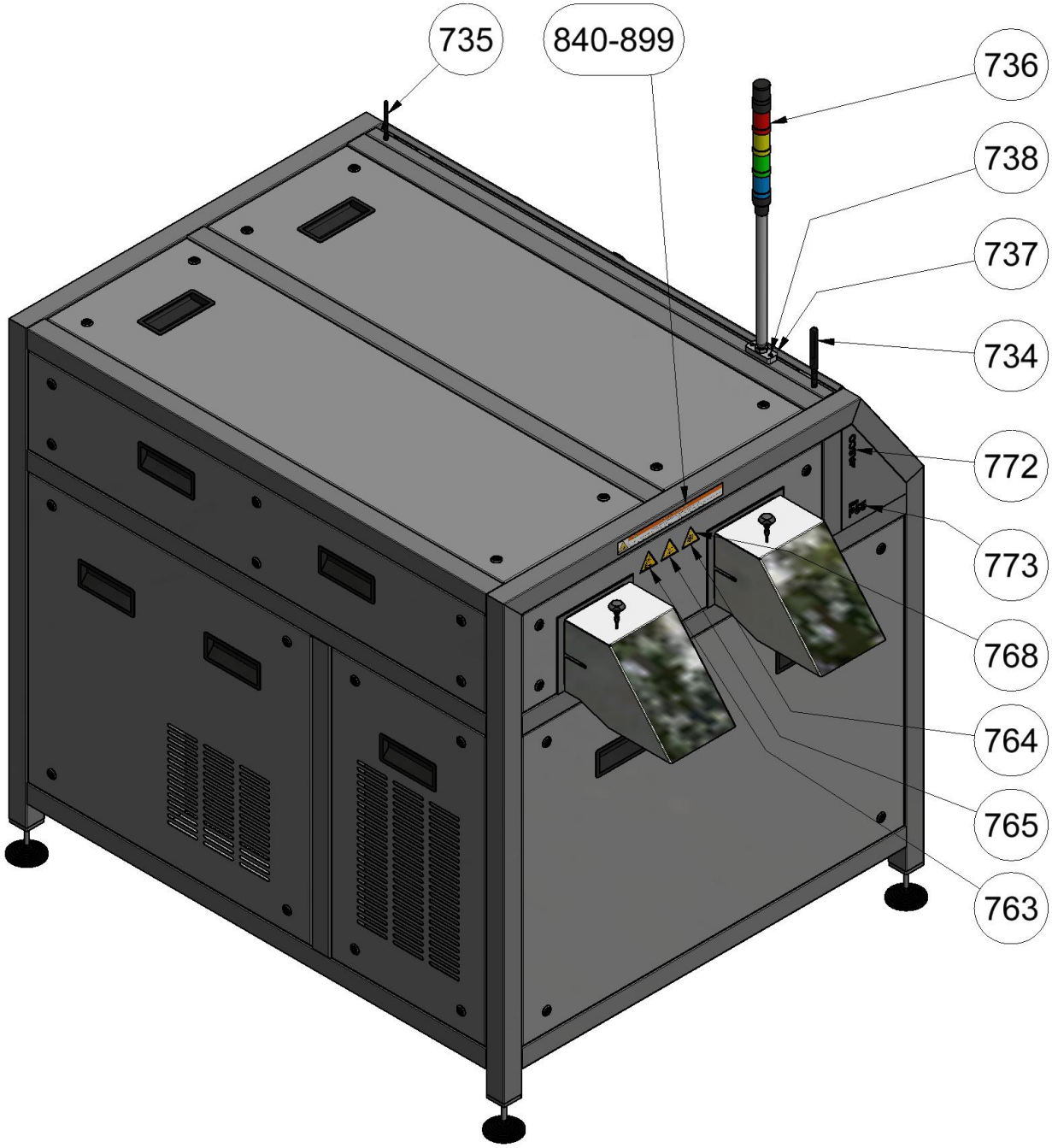
735
840-899
736
738
737
734
772
773
768
764
765
763

Pos.	Beschreibung	*Description*	Anzahl *Quant.*	Art. No.
730	HMI Bedienpanel 7 Comfort	*HMI Touchpanel 7 Comfort*	1	4068214
731	NOT-HALT Schalter	*Emergency stop button*	1	4044902
732	Antrieb Drehknopf grau	*Handle grey*	1	4063813
733	Taster Oberteil blau	*Push-button top blue*	1	4049778
734	eWON 4G Antenne inkl. 3m Kabel	*eWON 4G antenna incl. 3m cable*	1	4070699
735	eWON Antenne zu Wifi	*eWON antenna for Wifi*	1	4066997
736	Signalsäule	*Signal tower signal*	1	4071310
737	Befestigung Signalsäule	*Support tower signal*	1	4071327
738	Zylinderschraube M6x20	*Socket head cap screw M6x20*	2	3001615
750	Gebotsschild Gehörschutz	*Sticker hearing protection*	1	4064504
751	Gebotsschild Augenschutz	*Sticker eye protection*	1	4064505
752	Gebotsschild Schutzhandschuhe	*Shield protective gloves*	1	4064506
753	Gebotsschild Fussschutz	*Mandatory foot protection*	1	4062372
754	Gebotsschild Netzstecker ziehen	*Mandatory disconnect mains plug*	1	5003667
760	Warnsymbol Handverletzungen	*Warning symbol hand injuries*	3	4061715
761	Warnsymbol automatischer Anlauf	*Warning symbol automatic start-up*	1	4062020
762	Warnsymbol Heisse Oberfläche	*Warning symbol hot surface*	1	4062021
763	Warnsymbol Erstickungsgefahr	*Warning symbol asphyxiating*	2	4068580
764	Warnsymbol Kälte	*Warning symbol cold surfaces*	2	4061716
765	Warnsymbol laute Geräusche	*Warning symbol loud noises*	2	4071021
766	Warnsymbol elektrische Spannung	*Warning symbol electrical voltage*	1	3001042
767	Aufklebersymbole Schaltschrank	*Sticker symbols Electrical cabinet*	1	4071855
768	Aufklebersymbole Trockeneisausgang	*Sticker symbols Dry ice exit*	1	4071856
770	ASCO Logo Front 50cm	*ASCO sticker Front 50cm*	1	4063448
771	ASCO Logo klein Bedientableau	*ASCO logo small control panel*	1	4063447
772	Aufkleber ASCO 96x20mm	*Sticker ASCO 96x20mm*	2	4071306
773	Aufkleber P55 EVO	*Sitcker P55 EVO*	2	4071309

Pos.	Beschreibung	*Description*	Anzahl *Quant.*	Art. No.
774	Aufkleber Swiss Made 30x40mm	*Sticker Swiss Made*	1	3002210
775	ASCO Machinenschild m. QR-Code	*ASCO Machine nameplate w. QR-Code*	1	5002300
776	Aufkleber QR-Code Help Center	*Sticker QR-Code help centre*	1	4071490
780	Aufkleber Regeln TE-Maschine EN	*Sticker rules TE machine EN*	1	4071356
781	Aufkleber Regeln TE-Maschine DE	*Sticker rules TE machine DE*	1	4071353
782	Aufkleber Regeln TE-Maschine FR	*Sticker rules TE machine FR*	1	4071358
783	Aufkleber Regeln TE-Maschine IT	*Sticker rules TE machine IT*	1	4071362
784	Aufkleber Regeln TE-Maschine ES	*Sticker rules TE machine ES*	1	4071357
785	Aufkleber Regeln TE-Maschine PT	*Sticker rules TE machine PT*	1	4071366
786	Aufkleber Regeln TE-Maschine CZ	*Sticker rules TE machine CZ*	1	4071355
787	Aufkleber Regeln TE-Maschine NL	*Sticker rules TE machine NL*	1	4071364
788	Aufkleber Regeln TE-Maschine HR	*Sticker rules TE machine HR*	1	4071360
789	Aufkleber Regeln TE-Maschine LT	*Sticker rules TE machine LT*	1	4071363
790	Aufkleber Regeln TE-Maschine SK	*Sticker rules TE machine SK*	1	4071369
791	Aufkleber Regeln TE-Maschine GR	*Sticker rules TE machine GR*	1	4071359
792	Aufkleber Regeln TE-Maschine HU	*Sticker rules TE machine HU*	1	4071361
793	Aufkleber Regeln TE-Maschine BG	*Sticker rules TE machine BG*	1	4071354
794	Aufkleber Regeln TE-Maschine PL	*Sticker rules TE machine PL*	1	4071365
795	Aufkleber Regeln TE-Maschine RO	*Sticker rules TE machine RO*	1	4071367
796	Aufkleber Regeln TE-Maschine SE	*Sticker rules TE machine SE*	1	4071368
797	Aufkleber Regeln TE-Maschine SL	*Sticker rules TE machine SL*	1	4071370

Pos.	Beschreibung	*Description*	Anzahl *Quant.*	Art. No.
840	Warnsymbol Handverletzung Extruderplatte DE/EN	*Warning symbol Hand injury extruder plate DE/EN*	1	5003650
841	Warnsymbol Handverletzung Extruderplatte CZ/EN	*Warning symbol Hand injury extruder plate CZ/EN*	1	5003651
842	Warnsymbol Handverletzung Extruderplatte ES/PT	*Warning symbol Hand injury extruder plate* ES/PT	1	5003714
843	Warnsymbol Handverletzung Extruderplatte FR/IT	*Warning symbol Hand injury extruder plate* FR/IT	1	5003715
844	Warnsymbol Handverletzung Extruderplatte EN/GA	*Warning symbol Hand injury extruder plate EN/GA*	1	5003716
845	Warnsymbol Handverletzung Extruderplatte IS/GD	*Warning symbol Hand injury extruder plate IS/GD*	1	5003717
846	Warnsymbol Handverletzung Extruderplatte NO/SE	*Warning symbol Hand injury extruder plate* NO/SE	1	5003718
847	Warnsymbol Handverletzung Extruderplatte FI/EE	*Warning symbol Hand injury extruder plate* FI/EE	1	5003719
848	Warnsymbol Handverletzung Extruderplatte NL/DK	*Warning symbol Hand injury extruder plate* NL/DK	1	5003720
849	Warnsymbol Handverletzung Extruderplatte LV/LT	*Warning symbol Hand injury extruder plate* LV/LT	1	5003721
850	Warnsymbol Handverletzung Extruderplatte RU/BE	*Warning symbol Hand injury extruder plate RU/BE*	1	5003722
851	Warnsymbol Handverletzung Extruderplatte PL/UK	*Warning symbol Hand injury extruder plate* PL/UK	1	5003723
852	Warnsymbol Handverletzung Extruderplatte TR/SQ	*Warning symbol Hand injury extruder plate* TR/SQ	1	5003724
853	Warnsymbol Handverletzung Extruderplatte HU/RO	*Warning symbol Hand injury extruder plate HU/RO*	1	5003725
854	Warnsymbol Handverletzung Extruderplatte BS/MK	*Warning symbol Hand injury extruder plate BS/MK*	1	5003726
855	Warnsymbol Handverletzung Extruderplatte CZ/SK	*Warning symbol Hand injury extruder plate CZ/SK*	1	5003727
856	Warnsymbol Handverletzung Extruderplatte SL/HR	*Warning symbol Hand injury extruder plate SL/HR*	1	5003728
857	Warnsymbol Handverletzung Extruderplatte BG/SR	*Warning symbol Hand injury extruder plate BG/SR*	1	5003729
858	Warnsymbol Handverletzung Extruderplatte GR	*Warning symbol Hand injury extruder plate GR*	1	5003730

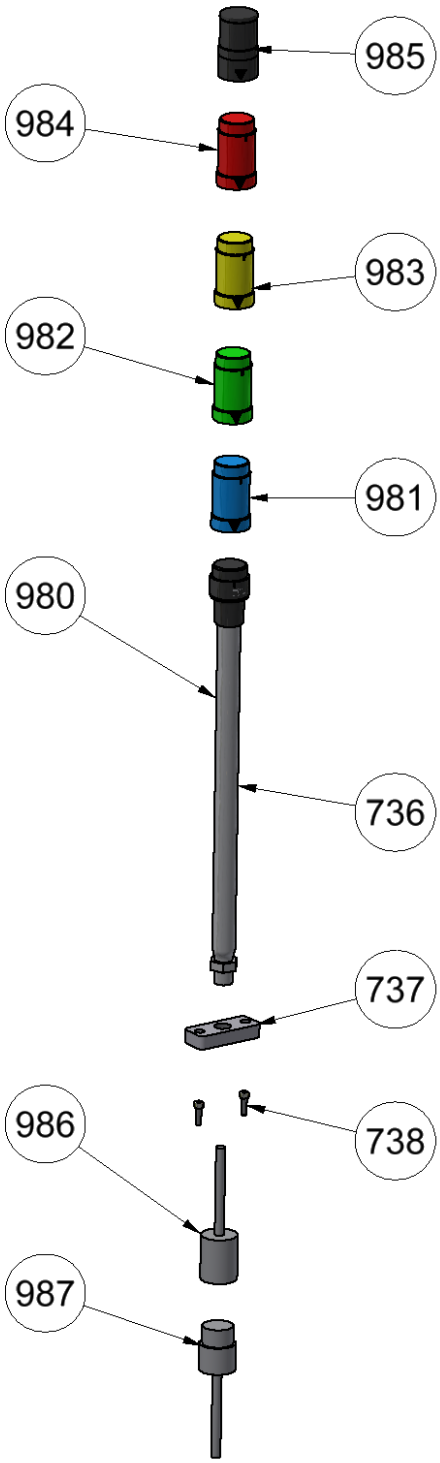
985
984
983
982
981
980
736
737
986
738
987

Pos.	Beschreibung	*Description*	Anzahl *Quant.*	Art. No.
736	Signalsäule kpl.	*Signal tower cpl.*	1	4071310
737	Befestigung Signalsäule	*Support signal tower*	1	4071327
738	Zylinderschraube M6x20	*Socket head cap screw M6x20*	2	3001615
980	Basis Rohr zentral	*Base tube central*	1	4071263
981	LED-Modul blau	*LED module blue*	1	4071264
982	LED-Modul grün	*LED module green*	1	4071265
983	LED-Modul gelb	*LED module yellow*	1	4071266
984	LED-Modul rot	*LED module red*	1	4071267
985	Summer	*Buzzer*	1	4071268
986	Kabel M12 Buchse 8x0.25	*Cable M12 socket*	1	4071269
987	Kabel M12 Stecker 8x0.25	*Cable M12 plug*	1	4071270