ERSATZTEILE
SPARE PARTS

ASCO TROCKENEIS-PELLETIZER
ASCO DRY ICE PELLETIZER
P28 EVO_CE Version

ab/from SN 25-032-001
bis/to SN...25-032-010

ascoco2.com

Kontakt / Contact:

Hauptsitz / Head Office
ASCO Kohlensäure AG / ASCO CARBONDIOXIDE LTD.
Hofenstrasse 19, CH-9300 Wittenbach
T +41 71 466 80 80
info@ascoco2.com / ascoco2.com
MwSt / VAT-ID: CHE-107.889.692 MWST

Betriebsstätte / Production Site
ASCO Kohlensäure AG
Sprudelstrasse 3, DE-53557 Bad Hönningen
T +49 2635 92 534-0
info@ascoco2.com / ascoco2.com
VAT-ID: DE196946952

Subsidiary USA
ASCO CARBON DIOXIDE INC.
80-4 Industrial Loop North, Orange Park, FL 32073
T +1 904 374 9590 / Toll free +1 877 633 0996
usa@ascoco2.com / ascoco2.com/us

Sitz: Wittenbach | Handelsregister: Kanton St. Gallen | Firmen-Nr.: CHE107.889.692 | Präsident des Verwaltungsrates: Adolf Walth | Geschäftsleitung: Ralph Spring (MD)
Seat: Wittenbach | Commercial register of canton: St. Gallen | Company No.: CHE107.889.692 | Chairman of the Board: Adolf Walth | Management: Ralph Spring (MD)

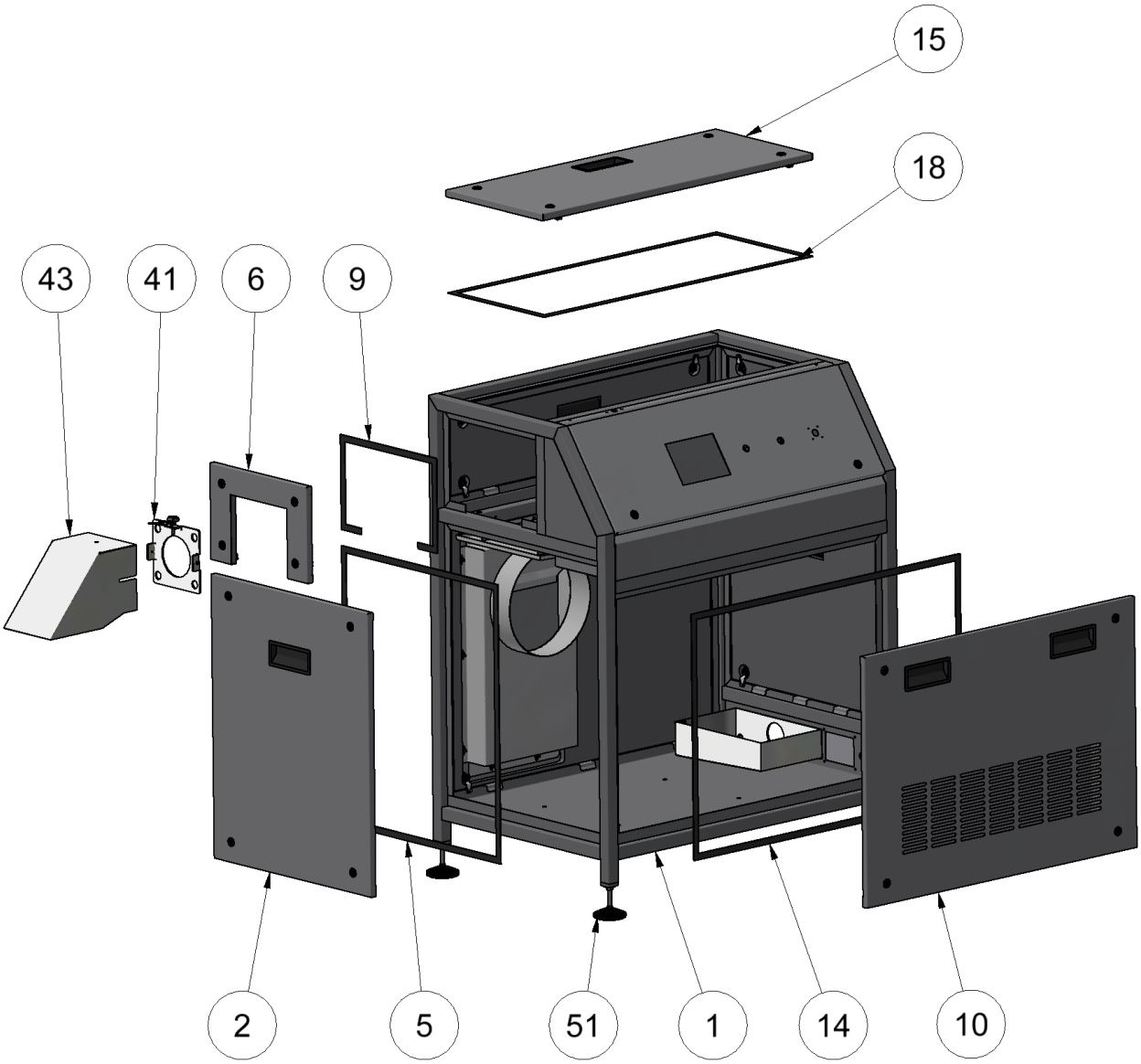
15
18
43
41
6
9
2
5
51
1
14
10

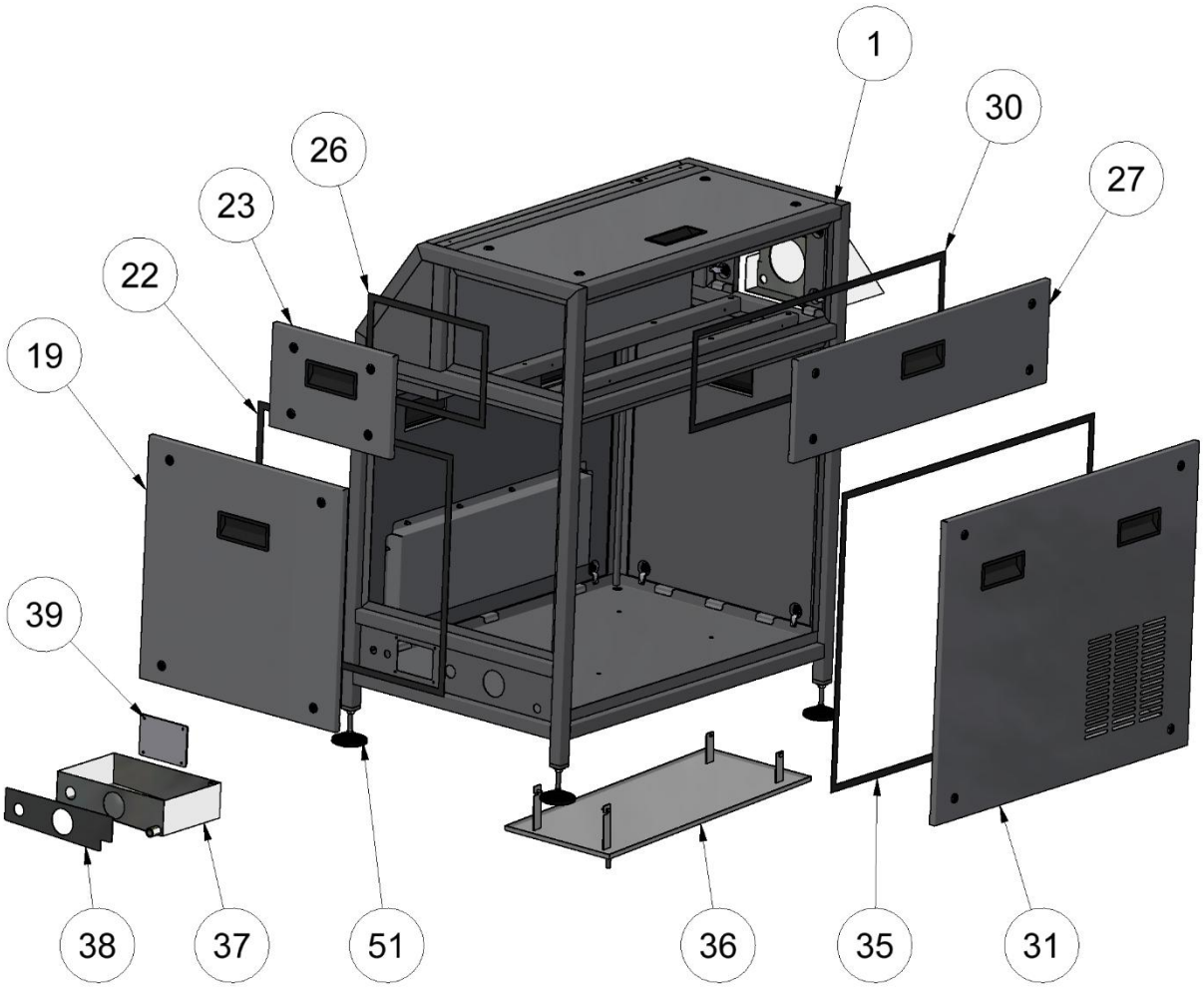
1
30
27
26
23
22
19
39
38
37
51
36
35
31

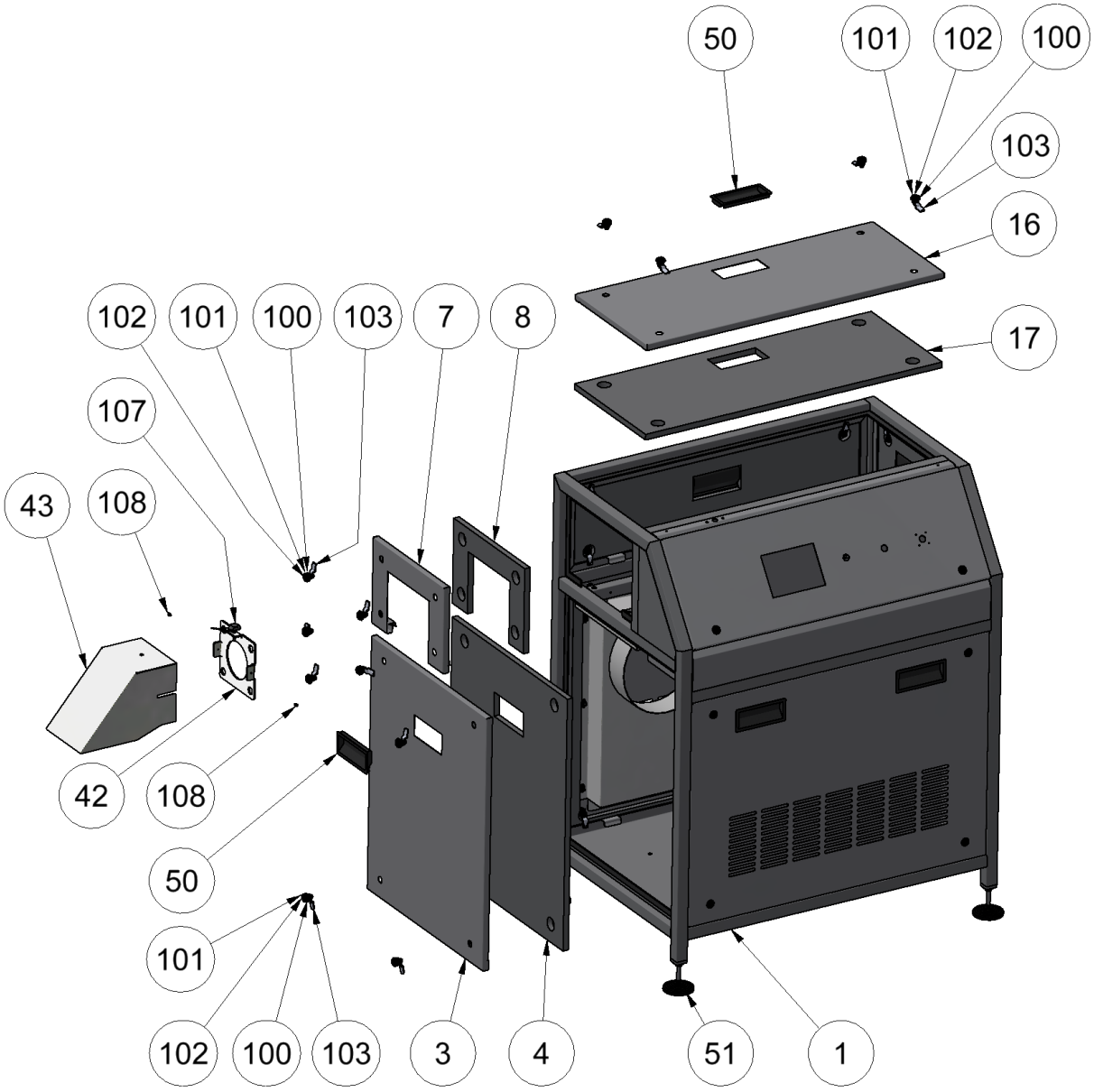
50
101
102
100
103
16
17
102
101
100
103
7
8
107
43
108
42
108
50
101
102
100
103
3
4
51
1

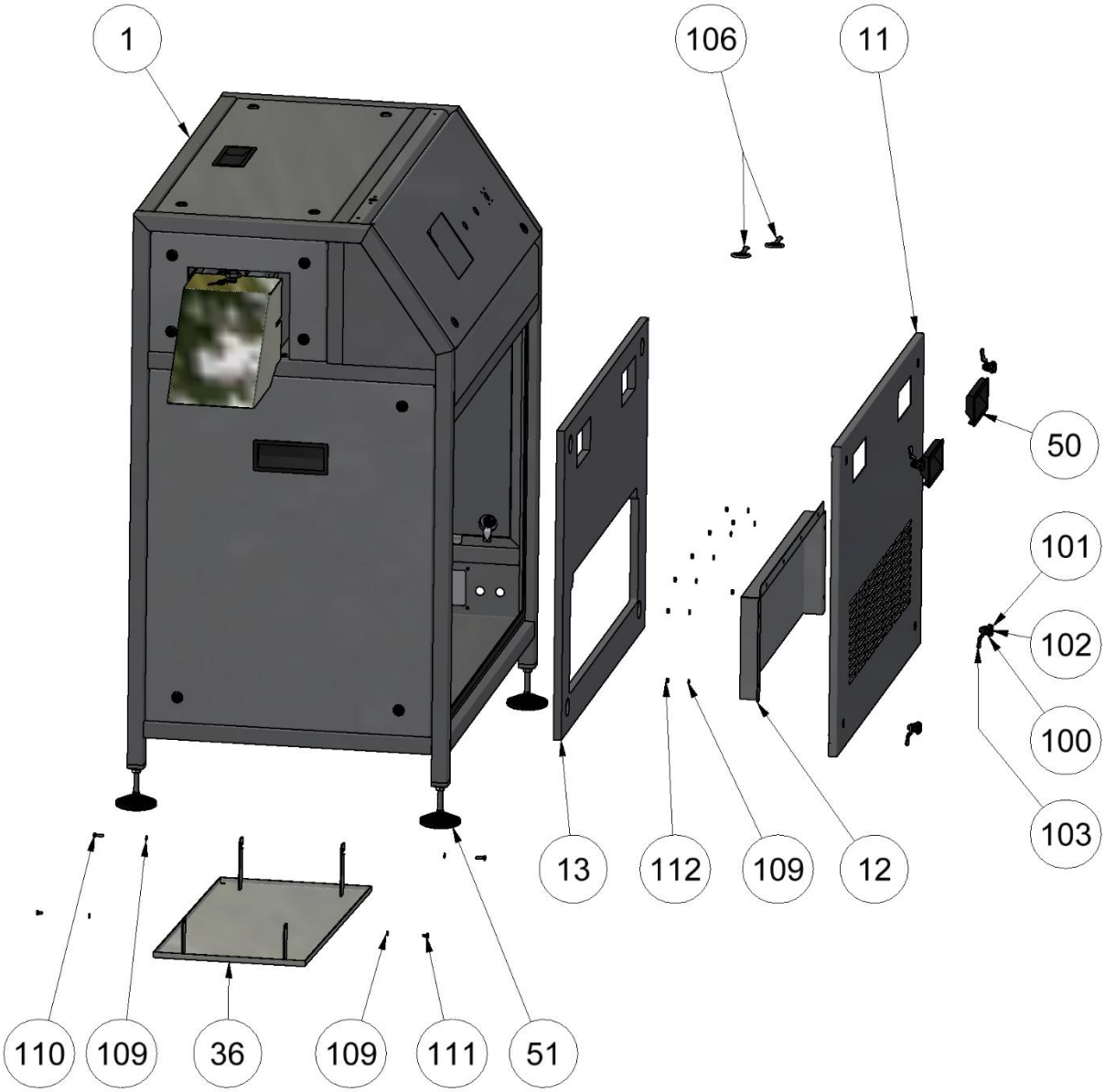
1
106
11
50
101
102
100
103
13
112
109
12
110
109
36
109
111
51

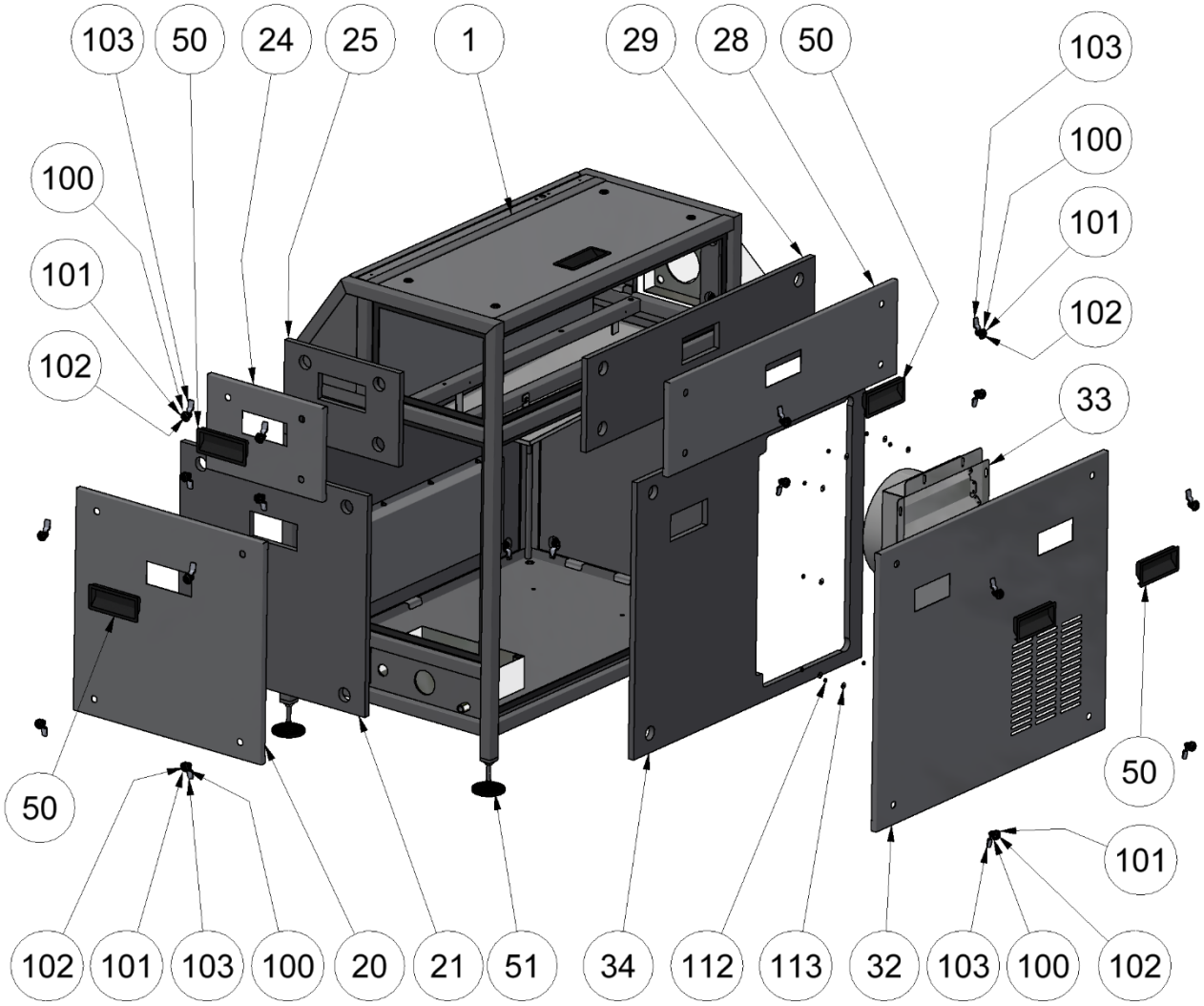
103
50
24
25
1
29
28
50
103
100
100
101
101
102
102
33
50
50
101
102
101
103
100
20
21
51
34
112
113
32
103
100
102

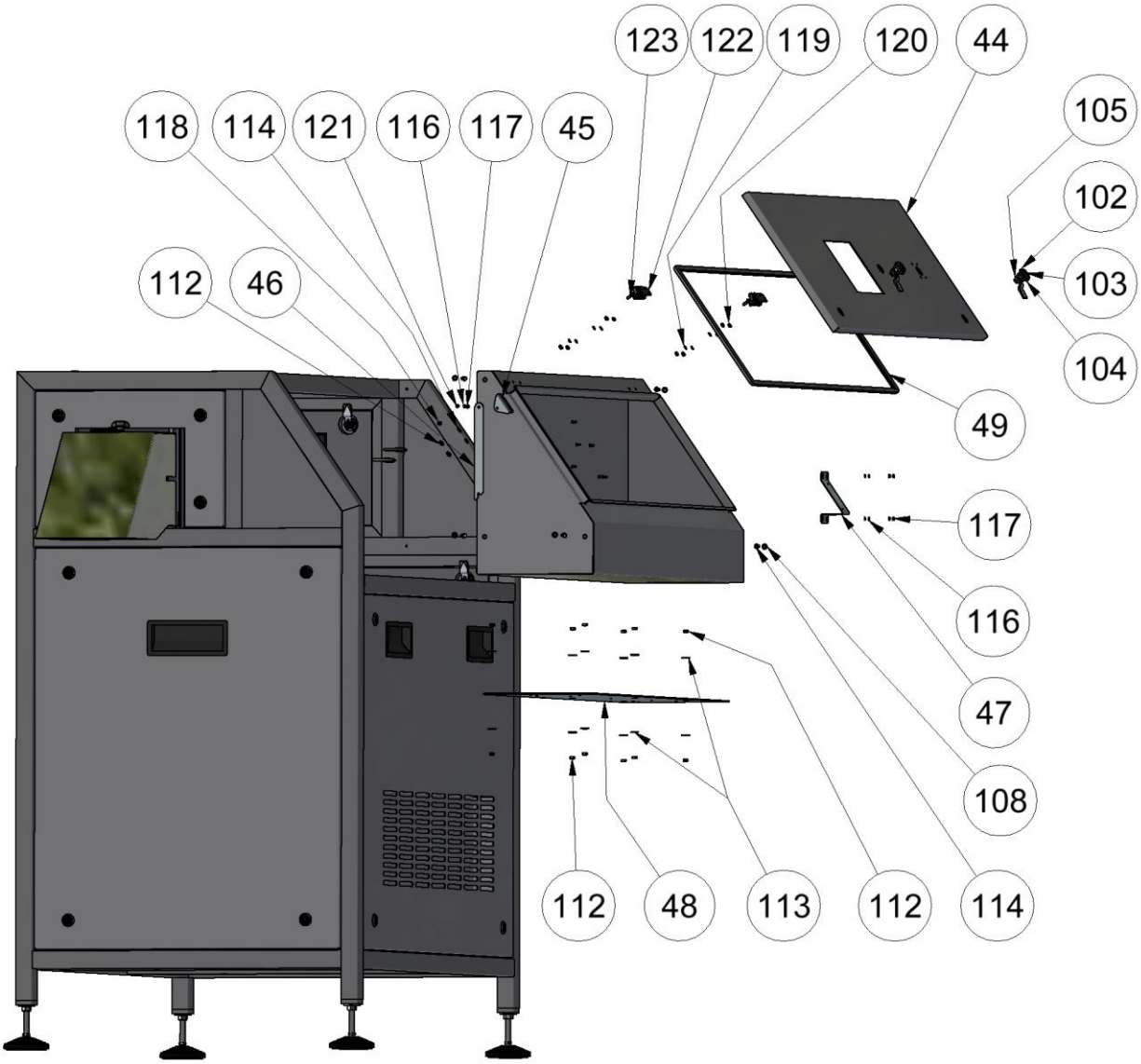
123
122
119
120
44
105
102
103
104
118
114
121
116
117
45
112
46
49
117
116
47
108
112
48
113
112
114

Pos.	Beschreibung	*Description*	Anzahl *Quant.*	Art. No.
1	Rahmen und El.-Kabinett	*Frame and electrical cabinet*	1	4071556
2	Abdeckung unter Auswurf kpl.	*Panel under exit chute cpl.*	1	4070633
3	Abdeckung unter Auswurf	*Panel under exit chute*	1	4071214
4	Isolation links	*Isolation bottom left*	1	4070649
5	Dichtungsband	*Sealing strip*	3.1m	5003666
6	Vordere obere Abdeckung kpl.	*Panel front up cpl.*	1	4070638
7	Vordere obere Abdeckung	*Panel front up*	1	4071209
8	Isolation	*Isolation*	1	4070659
9	Dichtungsband	*Sealing strip*	1.1m	5003666
10	Abdeckung unter Schaltschrank kpl.	*Panel under electrical cabinet cpl.*	1	4070950
11	Abdeckung unter Schaltschrank	*Panel under electrical cabinet*	1	4071216
12	Abdeckung Schalldämmung	*Panel soundproofing*	1	4070952
13	Isolation vorne	*Isolation front*	1	4070651
14	Dichtungsband	*Sealing strip*	3.7m	5003666
15	Abdeckung Mechanik oben	*Panel top mechanical*	1	4070636
16	Abdeckung Mechanik oben	*Panel top mechanical*	1	4071605
17	Isolation oben	*Isolation top*	1	4070645
18	Dichtungsband	*Cellular rubber strip*	3.1m	5003666
19	Abdeckung Rückwand kpl.	*Panel rear cpl.*	1	4070634
20	Abdeckung Rückwand	*Panel rear*	1	4071213
21	Isolation unten rechts	*Isolation bottom right*	1	4070652
22	Dichtungsband	*Sealing strip*	2.8m	5003666
23	Obere Rückwand kpl.	*Panel rear up cpl.*	1	4070637
24	Obere Rückwand	*Panel rear up*	1	4071211
25	Isolation oben rechts	*Isolation top right*	1	4070648
26	Dichtungsband	*Sealing strip*	1.4m	5003666
27	Abdeckung Mechanik kpl.	*Panel mechanical cpl.*	1	4070635
28	Abdeckung Mechanik	*Panel mechanical*	1	4071212
29	Isolation hinten oben	*Isolation back top*	1	4070646

Pos.	Beschreibung	*Description*	Anzahl *Quant.*	Art. No.
30	Dichtungsband	*Sealing strip*	2.8m	5003666
31	Abdeckung unter Mechanik kompl.	*Panel under mechanical cpl.*	1	4070632
32	Abdeckung unter Mechanik	*Panel under mechanical*	1	4071215
33	Luftumlenkung Ölkühler	*Air deflection oil cooler*	1	4070629
34	Isolation unten hinten	*Isolation bottom back*	1	4070650
35	Dichtungsband	*Sealing strip*	3.9m	5003666
36	Auffangwanne kompl.	*Drip tray cpl.*	1	4070628
37	Auffangwanne unten kompl.	*Drip tray bottom cpl.*	1	4071174
38	Dichtung Auffangwanne unten	*Seal drip tray bottom*	1	4071226
39	Deckel	*Cover*	1	4071210
40				
41	Trockeneisausgang kompl.	*Dry ice exit cpl.*	1	4071108
42	Halterung Auswurf	*Exit support*	1	4071149
43	Trockeneisauswurf	*Dry Ice Exit*	1	4070676
44	Elektroschrankdeckel kpl.	*Electrical cabinet cover cpl.*	1	4071606
45	Halterung für die Abdeckung	*Cover holder bracket*	1	4071603
46	Deckelhalter	*Cover holder*	1	4071602
47	Befestigungsblech Hauptschalter	*Main switch mounting plate*	1	4071604
48	Grundpatte der Steuerung	*Control base plate*	1	4071607
49	Dichtung	*Gasket*	2.8 m	5003739
50	Muldengriff	*Trough handle*	9	4070639
51	Gelenkfuss	*Levelling elements*	4	4071931

Pos.	Beschreibung	*Description*	Anzahl *Quant.*	Art. No.
100	Verschluss für Verschalung kpl.	*Closure with double beard cpl. f. frame*	32	4071515
101	Gehäuse	*Housing*	34	5003664
102	Betätigung Doppelbart 5	*Insert double beard 5*	34	5003663
103	Zunge	*Cam*	32	5003662
104	Verschluss für Elektrokabinett kpl.	*Closure with double beard cpl. f. Electrical cabinet*	2	4071556
105	Zunge	*Cam*	2	5003661
106	Schlüssel Doppelbart 5	*Wrench for actuation double bit 5*	2	5003665
107	Dreikantgriff M8x30	*Triangular grip M8x30*	1	4071483
108	Zylinderschraube M5x8	*Hex socket head cap screws M5x8*	2	3001614
109	Unterlegscheiben M6	*Washers M6*	18	3000152
110	Sechskantschraube M6x20	*Hex head screws M6x20*	2	3001341
111	Sechskantschraube M6x10	*Hex head screws M6x10*	2	3001342
112	Sechskantmutter M6	*Hex nuts M6*	32	3001730
113	Unterlegscheiben M6	*Washers M6*	22	3001539
114	Flachkopfschrauben M6x16	*Button head screws M6x16*	6	3001378
115	Federring M6	*Split spring lock washer M6*	2	3000237
116	Federring M4	*Split spring lock washer M4*	5	3001320
117	Sechskantmutter M4	*Hex nuts M4*	5	3001624
118	Sicherungsmutter M5	*Prevailing torque type hex lock nuts M5*	1	3001811
119	Federring M5	*Split spring lock washer M5*	8	3001625
120	Sechskantmutter M5	*Hex nuts M5*	8	3001627
121	Flachkopfschrauben M4x10	*Button head screws M4x10*	1	3001982
122	Türscharnier mit Stift	*Door hinge with pin*	2	5003740
123	Rahmenscharnier	*Frame hinge*	2	5003741

Alte Version ohne Umbausatz Art. Nr. 4071824 / *old version without conversion kit art. no. 4071824*

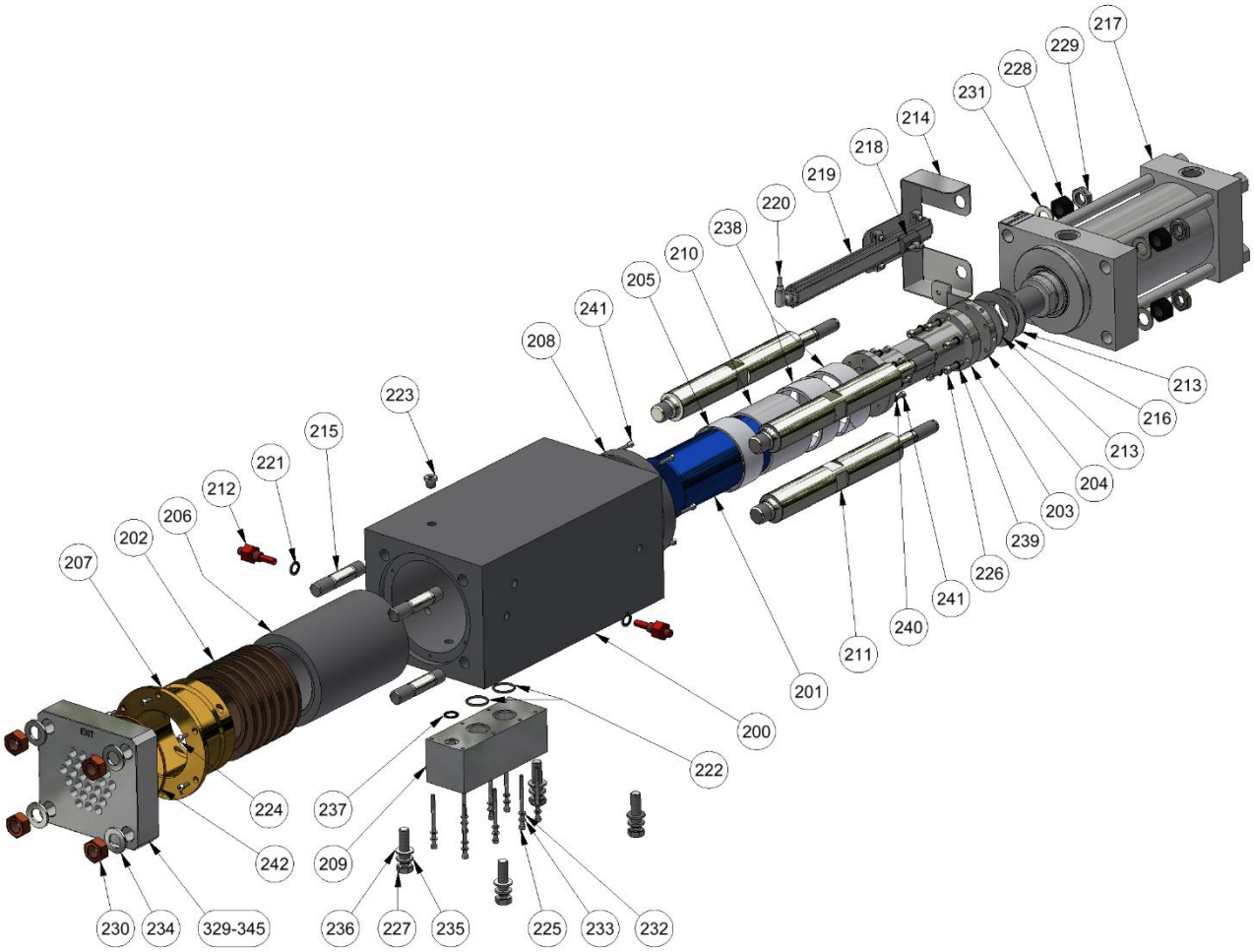

Neue Version mit Umbausatz Art. Nr. 4071824 / ***new version with conversion kit art. no. 4071824***

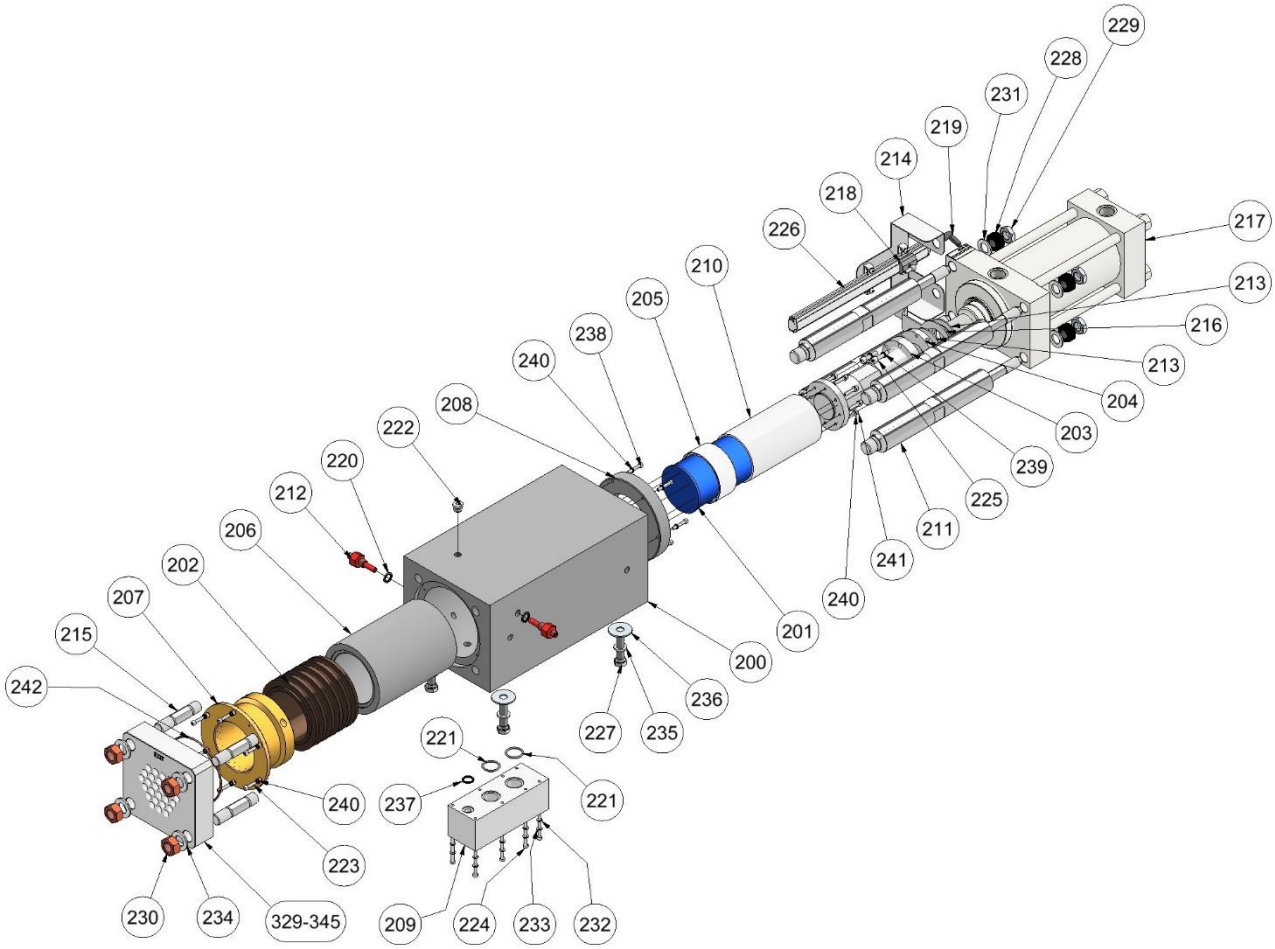

Pos.	Beschreibung	*Description*	Anzahl *Quant.*	Art. No.
200	Presskammergehäuse	*Block pressing chamber*	1	4063215
201	Kolben	*Piston*	1	4067200
202	Entgasungsbüchse	*Revert sleeve*	1	4063219
203	Kupplung	*Coupling*	1	4067197
204	Kupplungsring	*Coupling ring*	1	4063231
**~~205~~	~~Ring vorne~~	~~Ring front~~	~~1~~	~~4063225~~
*205	Ring vorne	Ring front	1	4071501
206	Laufbüchse hinten	*Guide bush rear*	1	4063217
207	Laufbüchse vorne	*Guide bush front*	1	4063218
208	Haltering Laufbüchse	*Guide bush fixation ring*	1	4063213
209	Gas Kollektor	*Gas collector*	1	4063211
**~~210~~	~~Ringstützhülse~~	~~Support sleeve~~	~~1~~	~~4067302~~
*210	Ringstützhülse	Support sleeve	1	4071756
211	Distanzbolzen Presseinheit	*Distance pin press unit*	4	4044425
212	Düse	*Nozzle*	2	4063214
213	Gleitring zu Reflektor	*Sliding ring to reflector*	2	4046042
214	Halterung Messsystem	*Bracket for measuring system*	1	4046040
215	Gewindebolzen für Extruderplatte	*Threaded stud for extruder plate*	4	4044377
216	Montagelasche Messsystem	*Mounting flag for measuring system*	1	4046041
217	Hydraulikzylinder	*Hydraulic cylinder*	1	4063226
218	Positionsgeber	*Captive spule*	1	4046038
219	Einzelleitungssätze M12x1	*single-ended cordsets M12x1*	1	4049107
220	Dichtscheibe CO_2-Einspritzdüse	*Gasket for CO_2-injector*	2	4044864
221	O-Ring ID 32 mm	*O-ring ID 32 mm*	2	4044300
222	Hydraulik-verschlusszapfen 3/8~	*Hydraulic locking pin 3/8~*	1	4052665
**~~223~~	~~Zylinderschraube M6 x 16~~	~~Cylinder screw M6 x 16~~	~~6~~	~~3000272~~
*223	Zylinderschraube M6 x 16	Cylinder screw M6 x 16	6	3001671
224	Zylinderkopfschrauben mit Innensechskant M6 x 90	*Hex socket head cap screws M6 x 90*	8	3001301
225	Zylinderkopfschrauben mit Innensechskant M8 x 35	*Hex socket head cap screws M8 x 35*	6	3001304

Pos.	Beschreibung	*Description*	Anzahl *Quant.*	Art. No.
~~**226~~	~~Einzelleitungssätze M12x1~~	~~*single-ended cordsets M12x1*~~	~~1~~	~~4049107~~
*226	Wegaufnehmer Micropulse	*Transducer Micropulse*	1	4071046
227	Sechskantschraube M16 x 65	*Hex head screws M16 x 65*	4	3002221
228	Sechskantmutter M22	*Hex nut M22*	4	3001690
229	Sechskant-Kontermutter M22	*Hex jam nut M22*	4	3001555
230	Sechskantmutter M24	*Hex jam nut M24*	4	4044444
231	Scheibe M22	*Washer M22*	4	4070041
232	Federring B6	Spring washer B6	8	3000237
233	Scheibe M6	Washer M6	8	3000152
234	Scheibe M24	*Washer M24*	4	3001687
235	Federsicherungsscheiben B16	*Spring lock washers B16*	4	3001335
236	Scheiben M16	*Washers M16*	4	3001634
237	O-Ring	*O-ring*	1	4044434
~~**238~~	~~Ring Dichtung hinten~~	~~*Ring rear seal*~~	~~2~~	~~4067303~~
*238	Zylinderschraube M6 x 35	Cylinder head screw M6 x 35	6	3001618
239	Sicherungsscheibe Nord Lock M8	*Lock washer Nord Lock M8*	8	5001328
240	Sicherungsscheibe Nord Lock M6	*Lock washer Nord Lock M6*	20	4071078
~~**241~~	~~Zylinderschraube M6 x 30~~	~~*Cylinder head screw M6 x 30*~~	~~14~~	~~3001296~~
*241	Zylinderschraube 12-9 M6 x 30	Cylinder head screw 12-9 M6 x 30	8	3002228
242	Extruderplatte O-ring	*Extruder Plate O-ring*	1	4043579
329	Extruderplatte D1.7 mm	*Extruder Plate D1.7 mm*	1	4068115
332	Extruderplatte D3 mm	*Extruder Plate D3 mm*	1	4044250
335	Extruderplatte D6 mm	Extruder Plate D6 mm	1	Auf Anfrage On request
339	Extruderplatte D10 mm	Extruder Plate D10 mm	1	4044255
345	Extruderplatte D16 mm	Extruder Plate D16 mm	1	4044253

*ausschliesslich gültig für Maschinen, welche bereits den Umbausatz Art. Nr. 4071824 eingebaut haben
**exclusively for machines that already have conversion kit no. 4071824 installed.*
**Material nicht mehr lieferbar, muss durch Umbausatz Art. Nr. 4071824 geändert werden
***material no longer available, must be replaced with conversion kit item no. 4071824*

CO_2-Leitung geschweisst / CO_2 gas line welded

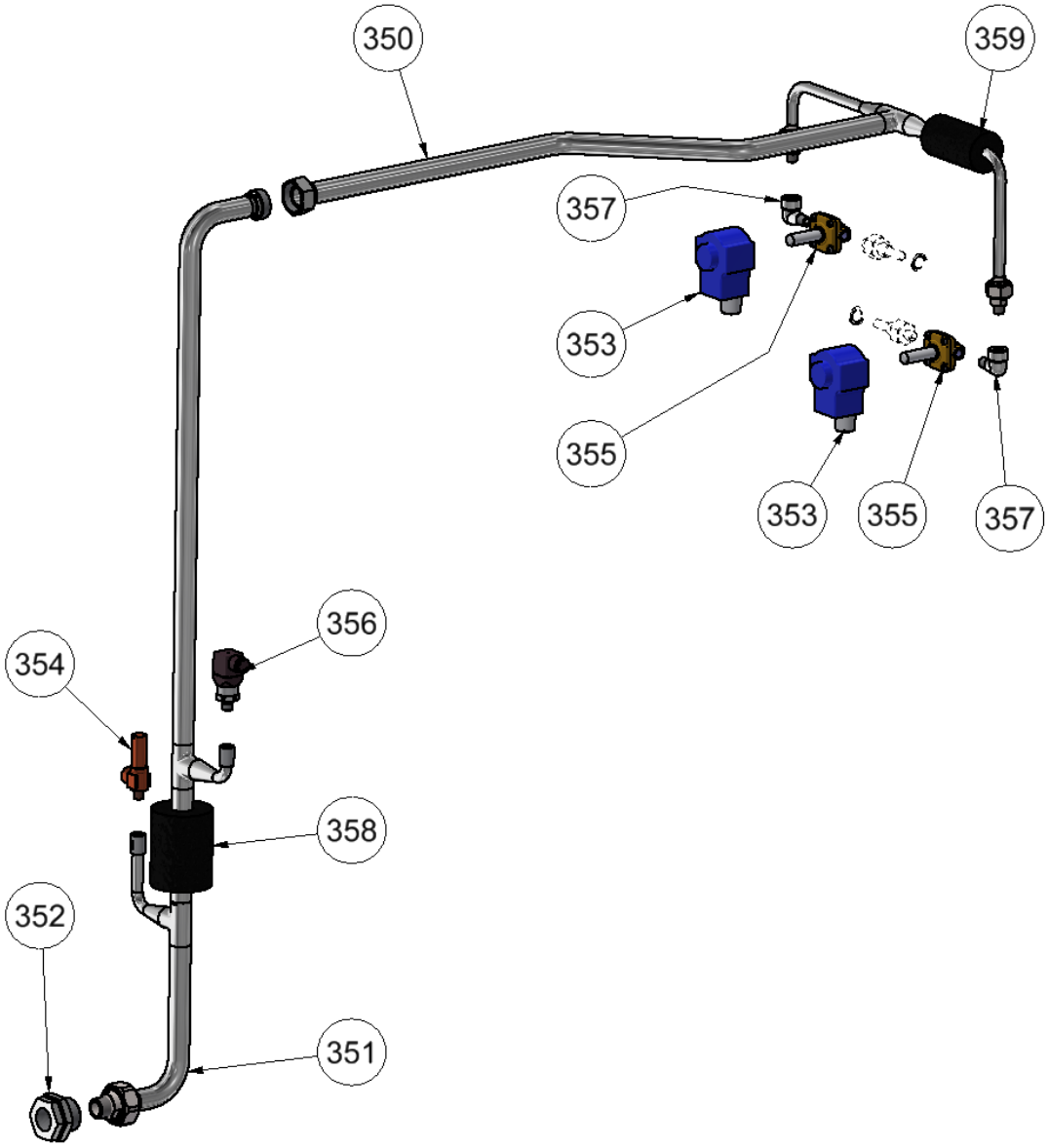

Pos.	Beschreibung	*Description*	Anzahl *Quant.*	Art. No.
350	Vordere CO_2-Rohrleitung	*Front Pipe CO_2 liquid*	1	4070626
351	Hintere CO_2-Rohrleitung	*Rear Pipe CO_2 liquid*	1	4070625
352	Reduzierst. m. Mutter DN25	*Reducer with locknut DN25*	1	4070642
353	Spule für Magnetventil	*Coil for solenoid valve*	2	4065745
354	Sicherheitsventil	*Safety valve*	1	4064014
355	Einspritzventil	*Injection valve*	2	4044469
356	Drucksensor	*Pressure transmitter*	1	4046034
357	Winkel 90°, G1/4“	*Elbow 90°, G1/4"*	2	4070179
358	Isolation	*Isolation*	2.5m	5003574
359	Isolation	*Isolation*	0.7m	5003572

CO_2-Leitung geschraubt / CO_2 gas line screwed

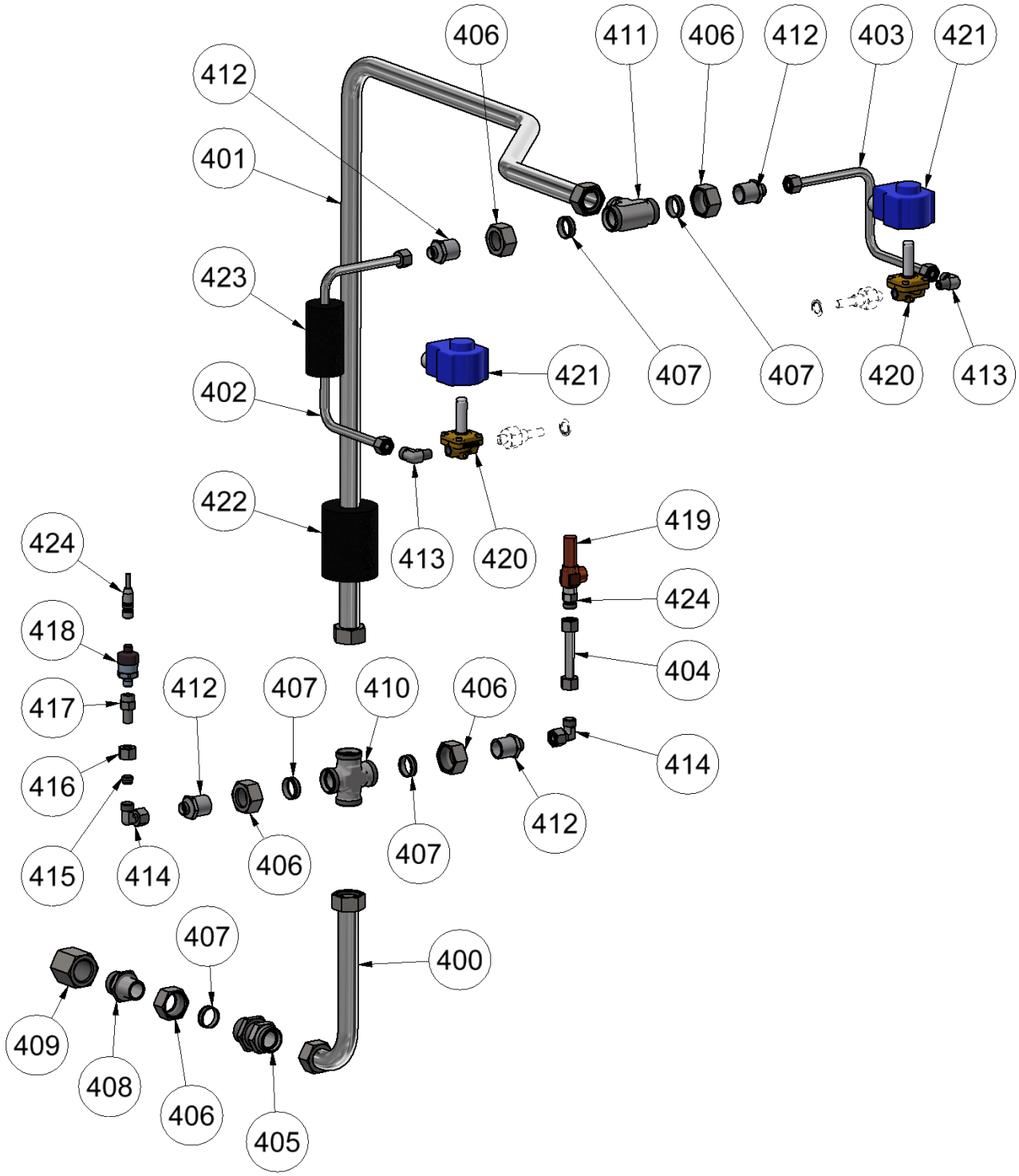

Pos.	Beschreibung	*Description*	Anzahl *Quant.*	Art. No.
400	CO_2 Flüssigleitung unten kpl.	*CO_2 Liquid pipe bottom cpl.*	1	4071401
401	CO_2 Flüssigleitung hinten kpl.	*CO_2 Liquid pipe back cpl.*	1	4071402
402	CO_2 Flüssigleitung links kpl.	*CO_2 Liquid pipe left cpl.*	1	4071403
403	CO_2 Flüssigleitung rechts kpl.	*CO_2 Liquid pipe right cpl.*	1	4071404
404	CO_2 Flüssigleitung zu Sicherheitsventil kpl.	*CO_2 Liquid pipe to safety valve cpl.*	1	4071405
405	Schottverschraubung M36x2, 28L	*Bulkhead union M36x2, 28L*	1	4071382
406	Mutter M36x2	*Nut M36x2*	5	4071393
407	Schneidring	*Cutting ring*	5	4071392
408	Einschraubsockel G1	*Screw-in socket G1*	1	4071382
409	Sechskantmuffe G1	*Hexagon sleeve G1*	1	4071381
410	Kreuzverbinder, M36x2	*Cross connectors, M36x2*	1	4071386
411	T-Verbindungen M36x2	*T connectors M36x2*	1	4071388
412	Anschluss Konusreduzierstück M18x1,5	*Cone reducer connection M18x1.5*	4	4071380
413	Adapter-Winkelstecker, männlich M18x1,5	*Male adaptor elbow connectors M18x1.5*	2	4071385
414	Verstellbare Standrohrkrümmer M18x1,5	*Adjustable standpipe elbow connectors M18x1.5*	2	4071384
415	Schneidring 12L	*Cutting ring 12L*	1	4071389
416	Mutter M18x1,5	*Nut M18x1.5*	1	4071390
417	Manometer-Anschlussstück G1-4“	*Manometer connection piece G1-4”*	1	4071383
418	Druckmessumformer	*Pressure transmitter*	1	4068204
419	Sicherheitsventil	*Safety valve*	1	4064014
420	Einspritzventil	*Injection valve*	2	4044469
421	Spule für Magnetventil	*Coil for solenoid valve*	2	4065745
422	Isolation	Isolation	2.5m	5003574
423	Isolation	Isolation	2.0m	5003572
424	Kabel M12 3 m	Cable M12 3 m	1	4071188

CO_2 Abgasleitung / CO_2 waste gas line

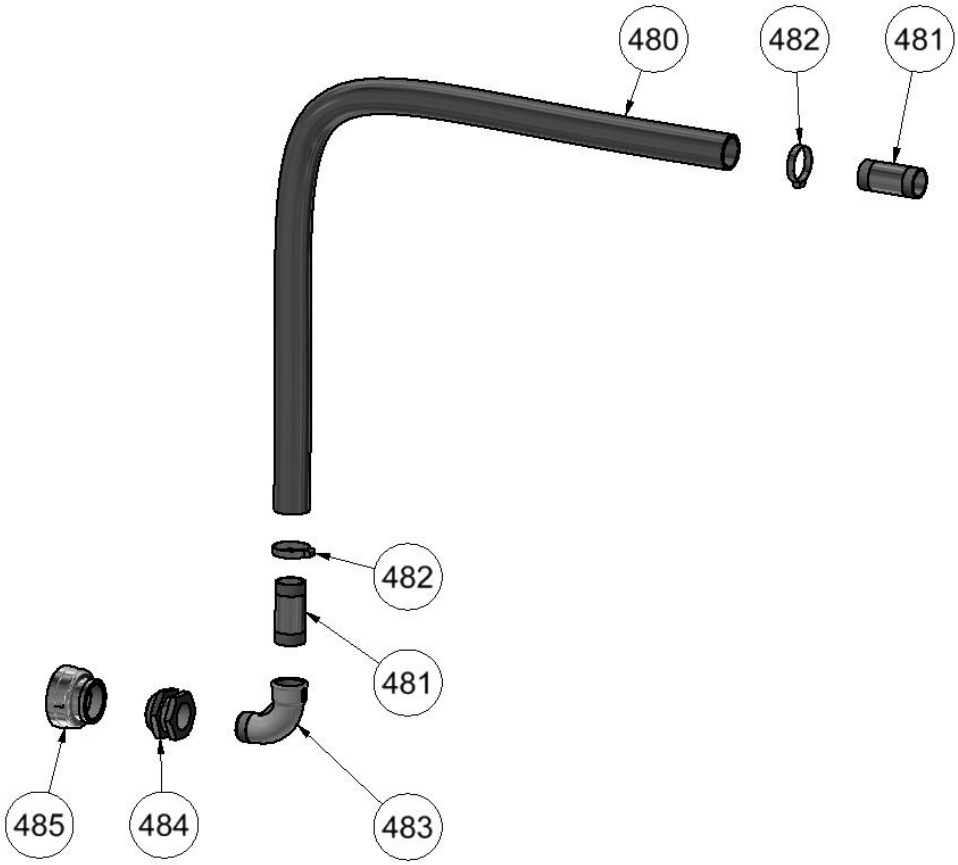

Pos.	Beschreibung	*Description*	Anzahl *Quant.*	Art. No.
480	Schlauch	*Hose*	1	5002050
481	Doppelnippel 1 1/2“ DN40	*Double nipple 1 1/2" DN40*	2	4062324
482	Klemmeschelle ø50-ø70	*Clamp ø50-ø70*	2	4048511
483	Bogen 90°, kurz, 1 1/2G 1 1/2R	*Elbow 90°, short, 1 1/2G 1 1/2R*	1	4063004
484	Reduzierstück mit Mutter DN40,2",1 1/2"	*Reducer with locknut DN40 2", 1 1/2"*	1	4070643
485	Reduziermuffe DN80-DN50	*Reducing sleeve DN80-DN50*	1	5003677

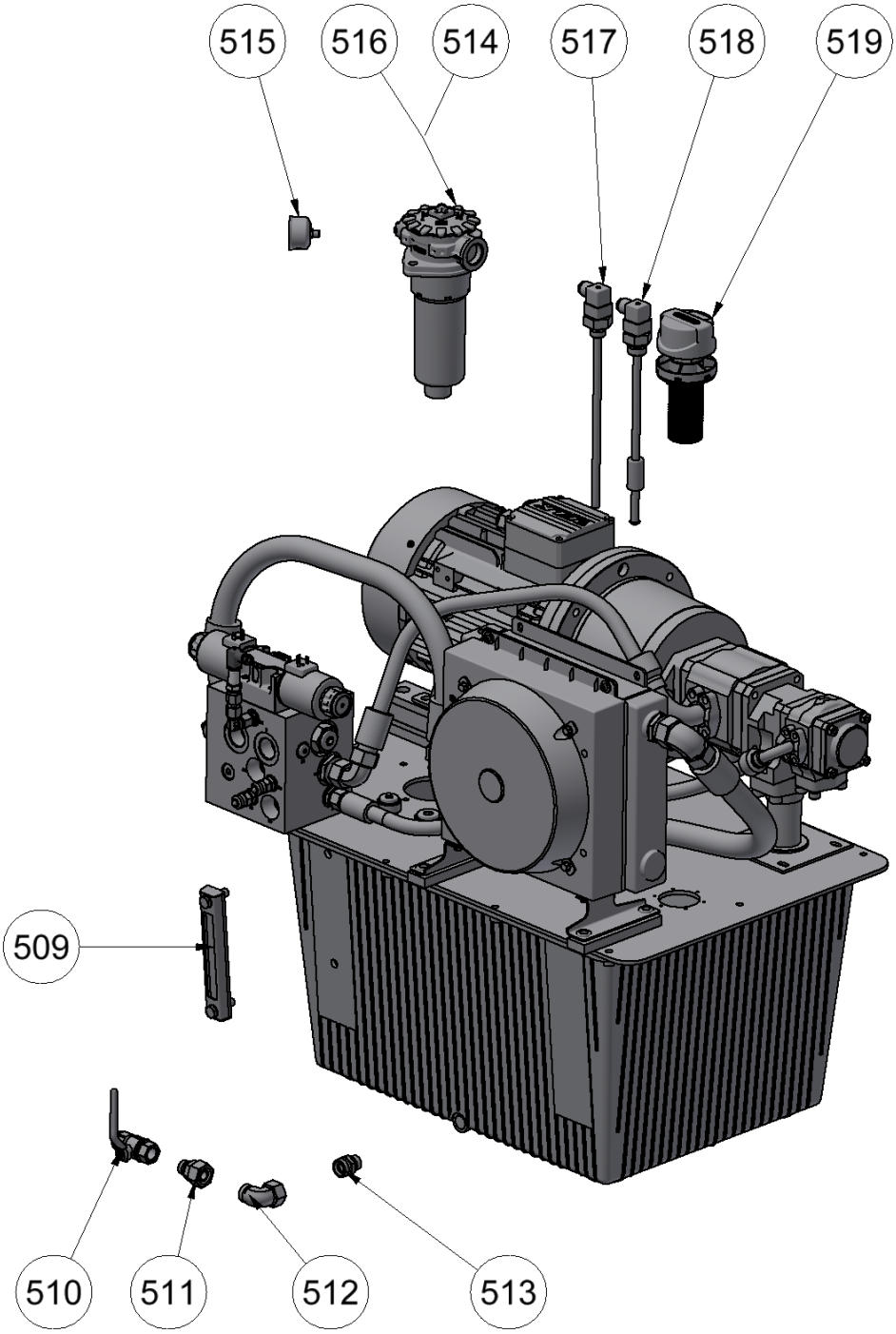
515
516
514
517
518
519
509
510
511
512
513

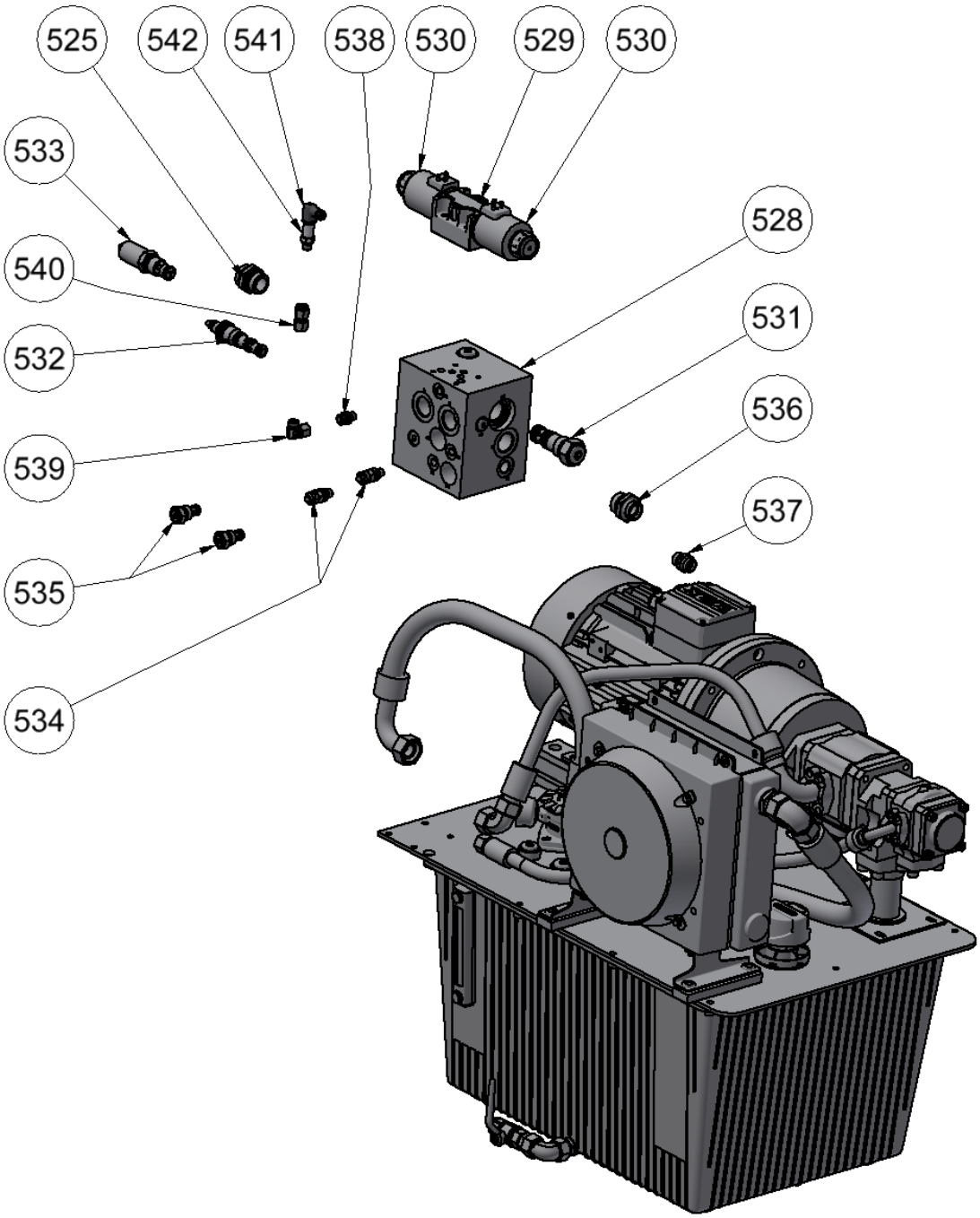
525
542
541
538
530
529
530
533
528
540
531
532
536
539
537
535
534

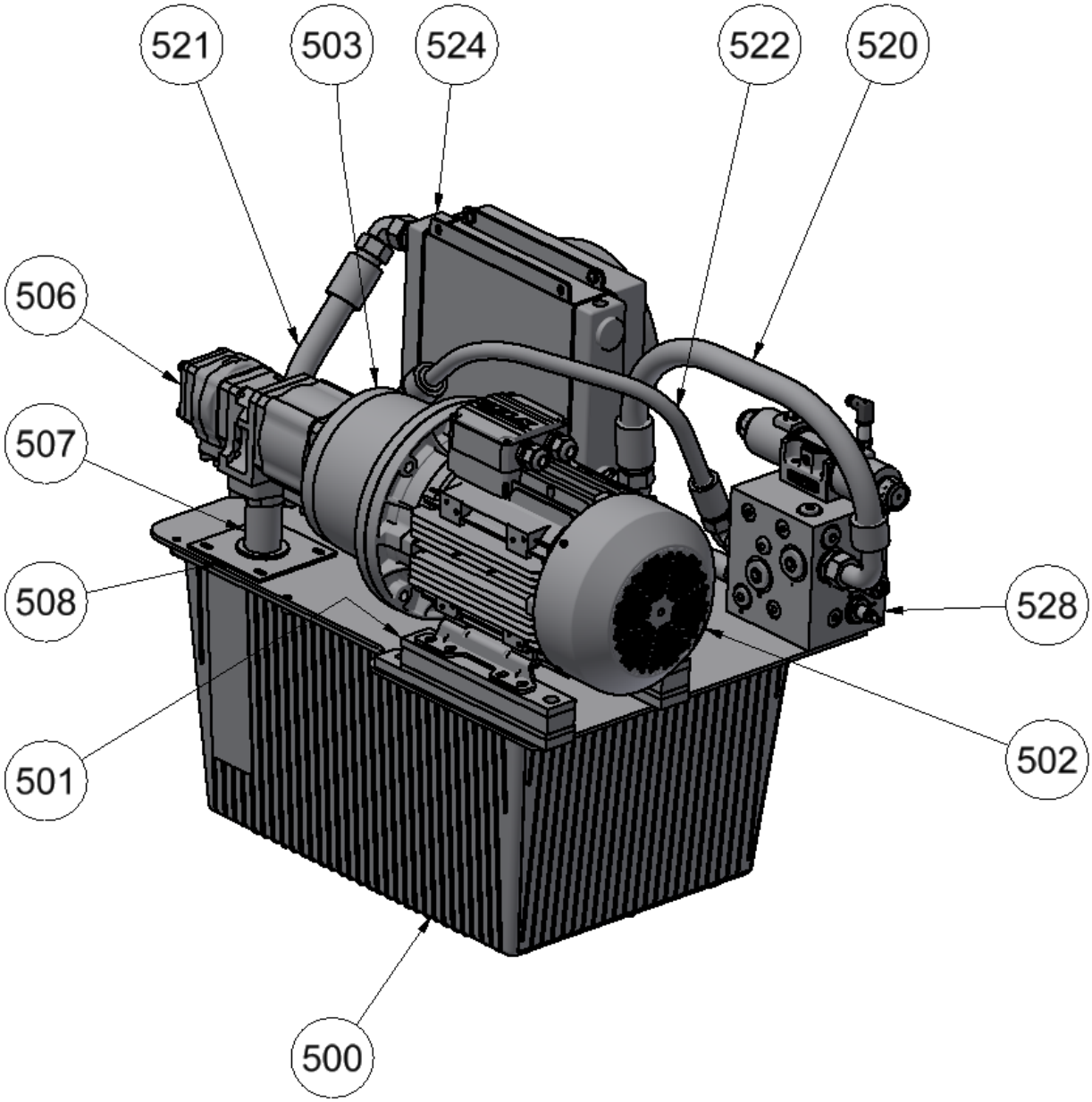
521
503
524
522
520
506
507
508
528
501
502
500

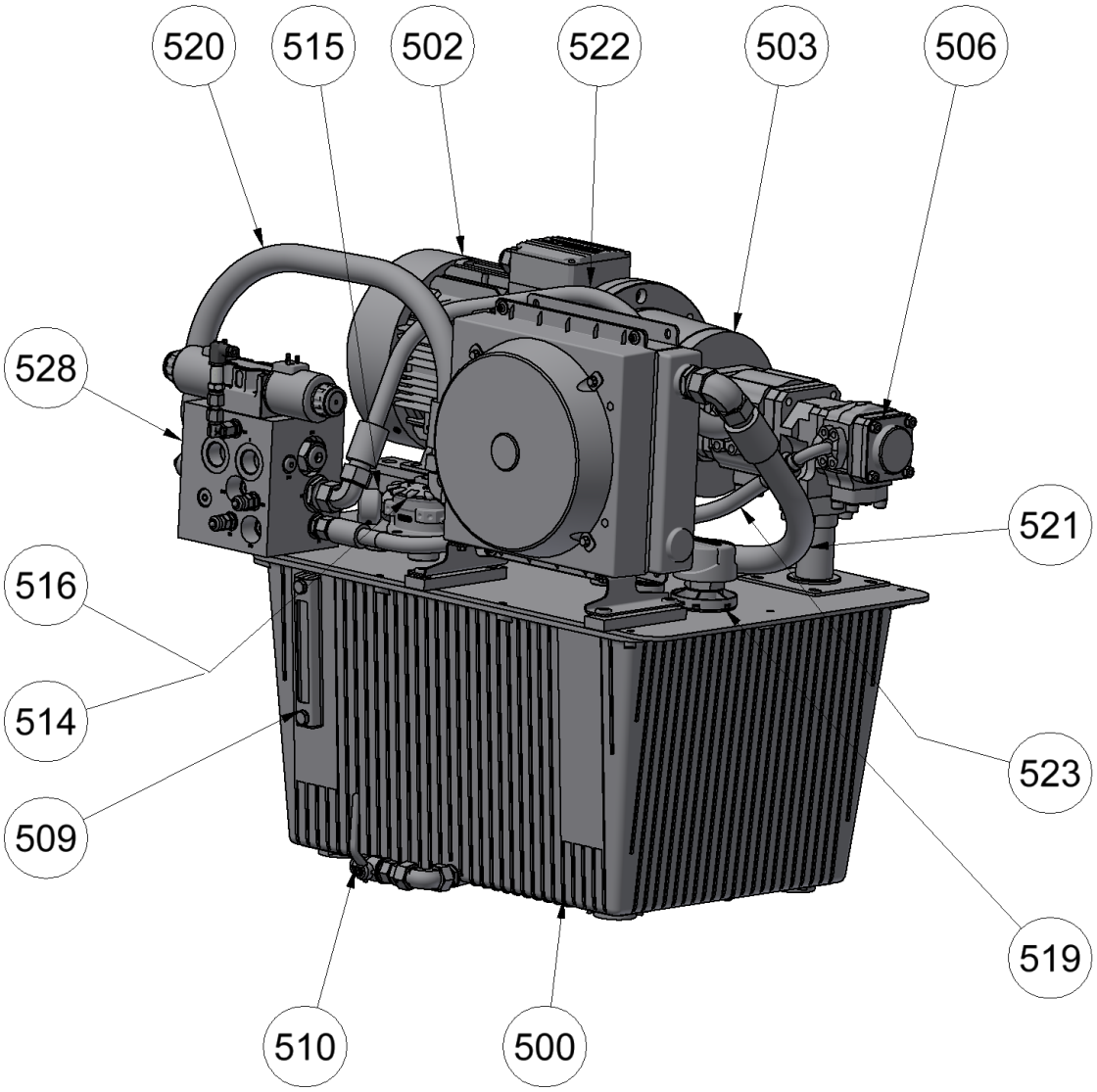
520
515
502
522
503
506
528
521
516
514
523
509
519
510
500

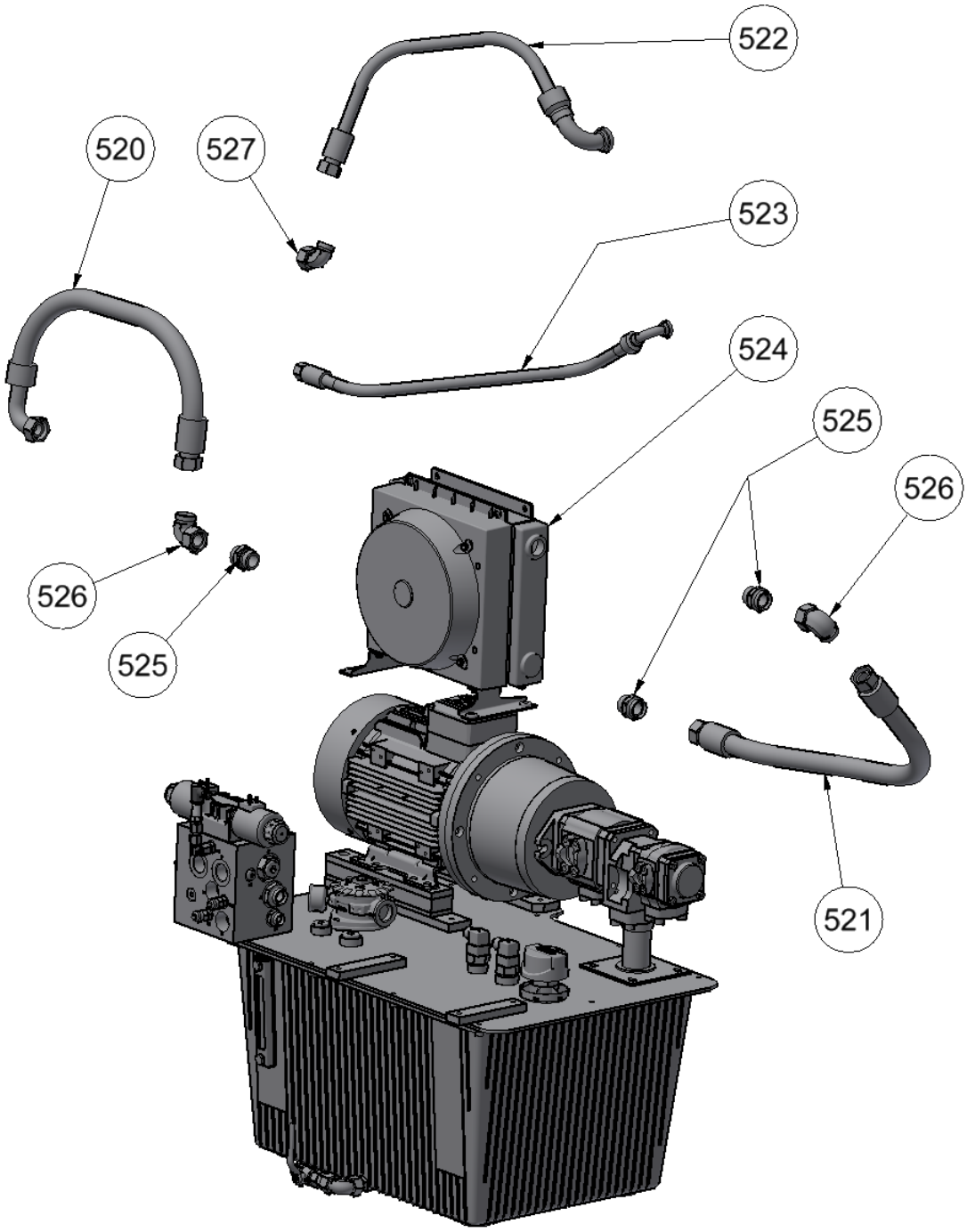
522
520
527
523
524
525
526
526
525
521

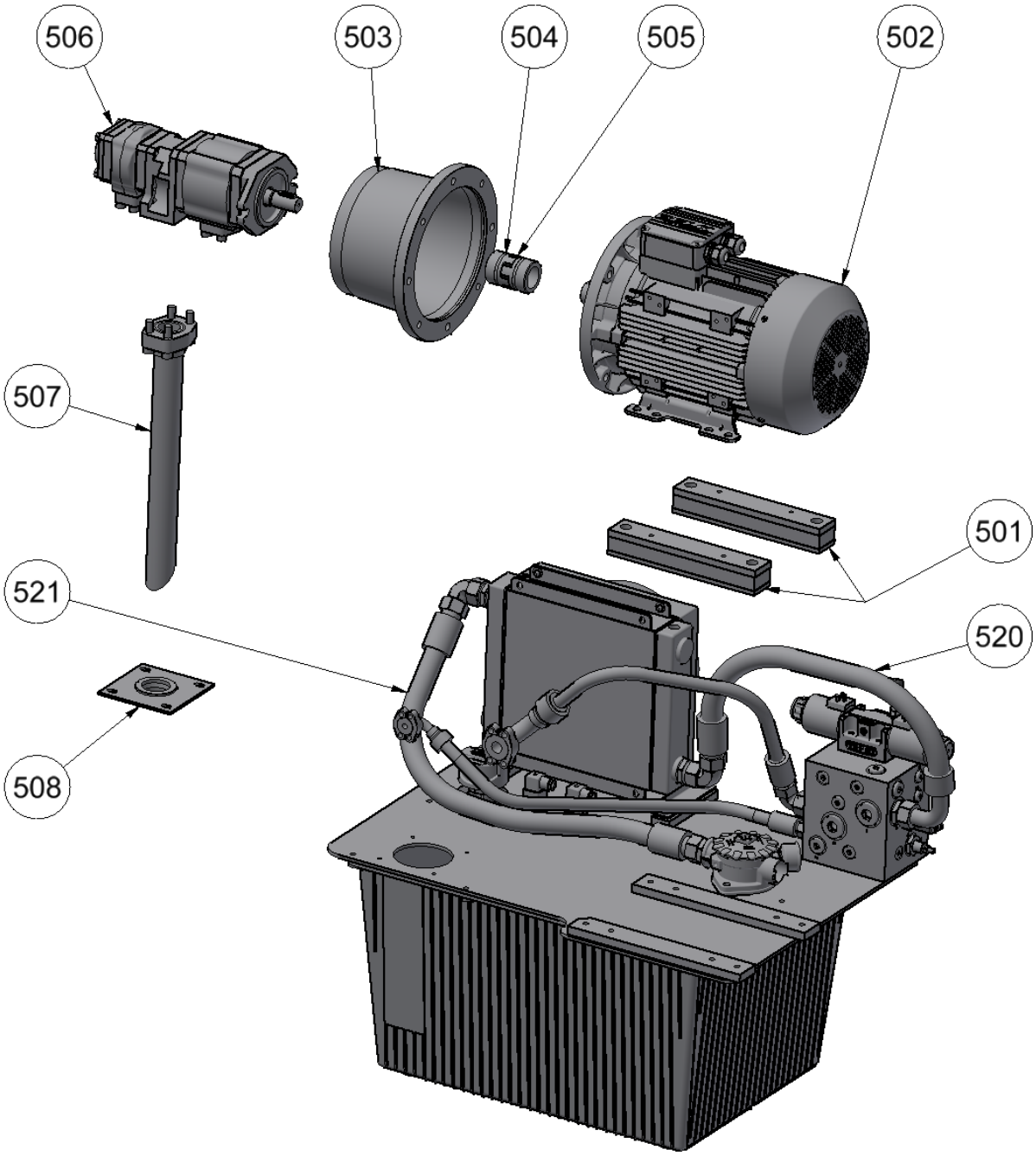
506
503
504
505
502
507
501
521
520
508

Pos.	Beschreibung	*Description*	Anzahl *Quant.*	Art. No.
500	Öltank ohne Komponenten	*Oil tank without components*	1	4071523
501	Dämpfungsschiene für Elektromotor	*Damping rail for electric motors*	2	4071532
502	Elektromotor	*Electric motor*	1	4071533
503	Gehäuse für Motor	*Housing for motor*	1	4071534
504	Komplette Kupplung	*Complete coupling*	1	4071535
505	Zahnkranzkupplung	*Spider coupling*	1	4071536
506	Hydraulikpumpe	*Hydraulic pump*	1	4071537
507	Ansaugrohr Hydraulikpumpe	*Suction pipe hydraulic pump*	1	4071554
508	Absorberplatte für Saugrohrpumpe	*Absorber plate for suction pipe pump*	1	4071555
509	Sichtbare Ölstandsanzeige	*Visible oil level display*	1	4071525
510	Ölwechselventil	*Oil change valve*	1	4071524
511	Adapter	*Adapter*	1	
512	Winkelstutzen	*Elbow*	1	
513	Adapter	*Adapter*	1	
514	Kompletter Ölfilter	*Complete oil filter*	1	4071529
515	Ölfilter-Verstopfungsanzeige	*Oil filter clogging indicator*	1	4071531
516	Ölfilterkartusche	*Oil filter cartridge*	1	4071530
517	Elektrischer Ölstands Schalter	*Electrical oil level switch*	1	4071528
518	Öltemperatur Sensor	*Oil temperature sensor*	1	4071527
519	Öleinfüllung-Luftfilter	*Oil filling air filter*	1	4071526
520	Hydraulikschlauch Ölkühlereinlass	*Hydraulic hose oil cooler inlet*	1	4071551
521	Hydraulikschlauch Ölkühlerauslass	*Hydraulic hose oil cooler outlet*	1	4071553
522	Niederdruck Schlauch Pumpe	*Low pressure hose pump*	1	4071540
523	Hochdruck Schlauch Pumpe	*High pressure hose pump*	1	4071539
524	Öl Kühler	*Oil cooler*	1	4071552
525	Adapter	*Adapter*	4	4044329
526	Winkel	*Elbow*	2	4044330
527	Winkel	*Elbow*	1	
528	Hydraulikblock ohne Komponente	*Hydraulic block without components*	1	4071541

Pos.	Beschreibung	*Description*	Anzahl *Quant.*	Art. No.
529	Richtungsventil mit Spule	*Directional valve with coil*	1	4071543
530	Spule	*Coil*	2	4071545
531	Rückschlagventil	*Non-return valve*	1	4071549
532	Druckbegrenzer	*Pressure limiter*	1	4071547
533	Haupt-Druckbegrenzer	*Main pressure limiter*	1	4071548
534	Druckaufnahme	*Pressurised intake*	2	4071550
535	Rückschlagventil	*Non-return valve*	2	4071542
536	Gerade Verschraubung M30/G1''	*Straight screw connection M30/G1''*	1	
537	Gerade Verschraubung M22/G1/2''	*Straight screw connection M22/G1/2''*	1	
538	Gerade Verschraubung 10L	*Straight screw connection*	1	5003676
539	Einstellb. Winkel-Verschraub. 90° 10L	*Adjustable angle screw connection 90° 10L*	1	5003674
540	Einschraubstutzen gerade 10L	*Straight screw-in connector 10L*	1	5003675
541	Kabel	*Cable*	1	4071188
542	Sensor	*Sensor*	1	4071813

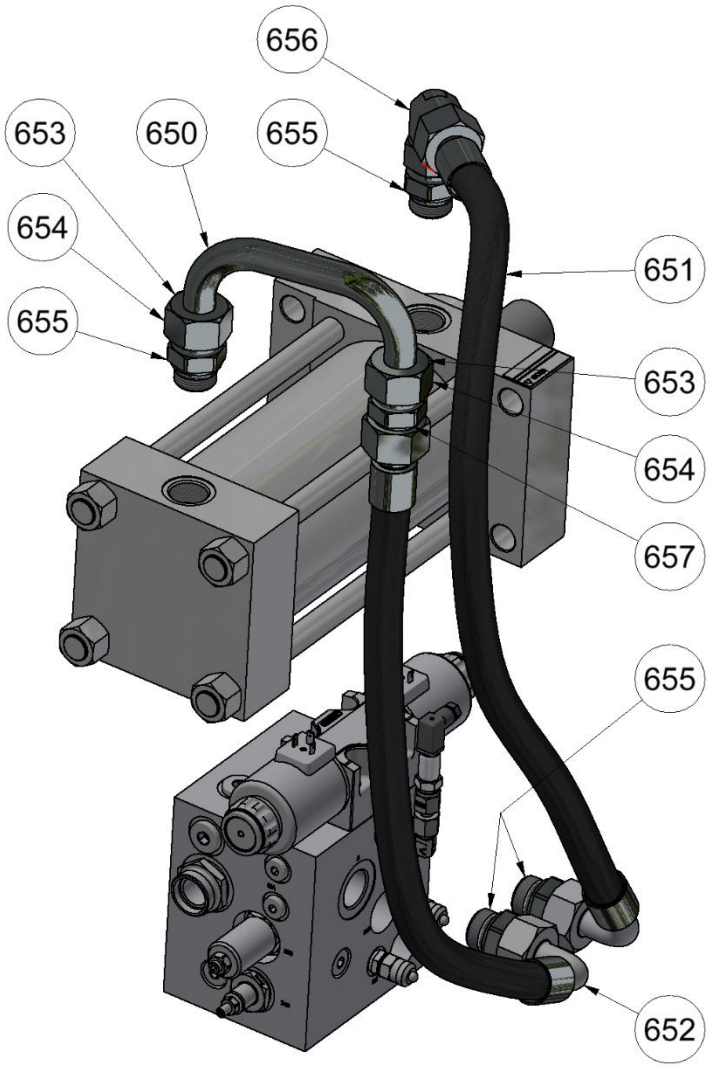

Pos.	Beschreibung	*Description*	Anzahl *Quant.*	Art. No.
650	Rohrbogenverbindung B	*Pipe bend connection B*	1	4071208
651	Schlauch zu Zylinder vorne	*Front hose cylinder*	1	4070947
652	Schlauch zu Zylinder hinten	*Rear hose cylinder*	1	4070948
653	Schneidring Ø25S	*Cutting ring Ø25S*	2	4052647
654	Überwurfmutter 25S	*Cap nut 25S*	2	4052648
655	Gerade Verschraubung BSPP 25S, M36x2	*Straight fitting BSPP 25S, M36x2*	4	4044329
656	Winkelverschraubung	*Angle screw connection*	1	4044330
657	Hydraulik-Verbinder Ø25S	*Hydraulic connector Ø25S*	1	4052649

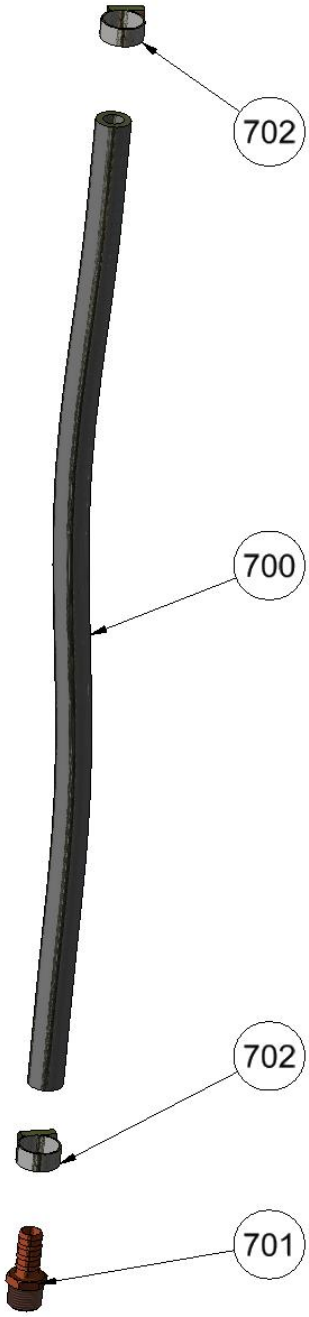

Pos.	Beschreibung	*Description*	Anzahl *Quant.*	Art. No.
700	Kondensatschlauch	*Condensate hose*	1	4048500
701	Endstück-Adapterschlauch	*Tailpiece adaptor hose*	1	4045460
702	Klemmschelle	*Clamp*	2	4045481

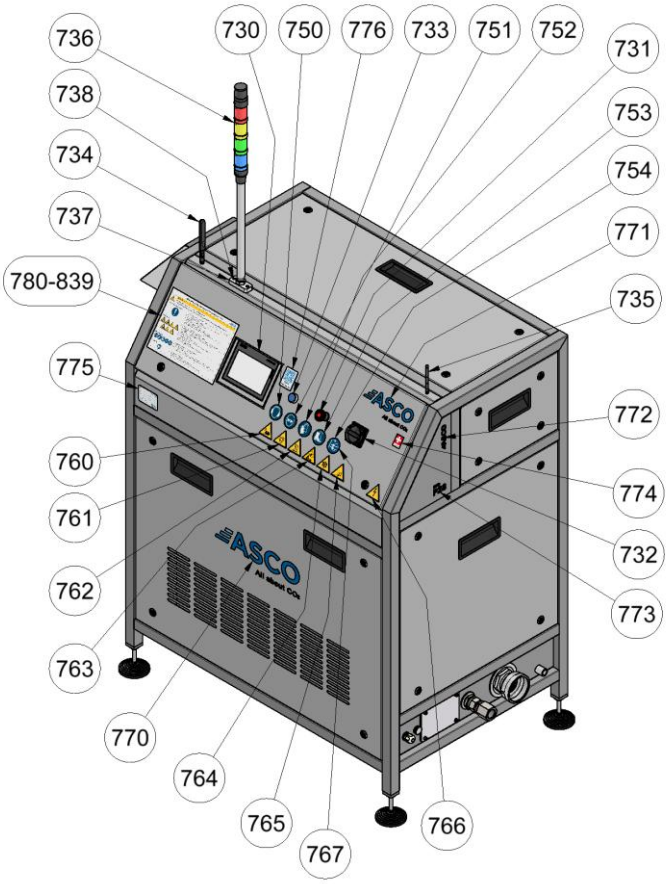
736
730
750
776
733
751
752
731
738
753
734
754
737
771
780-839
735
775
772
760
774
761
732
762
773
763
770
764
765
767
766

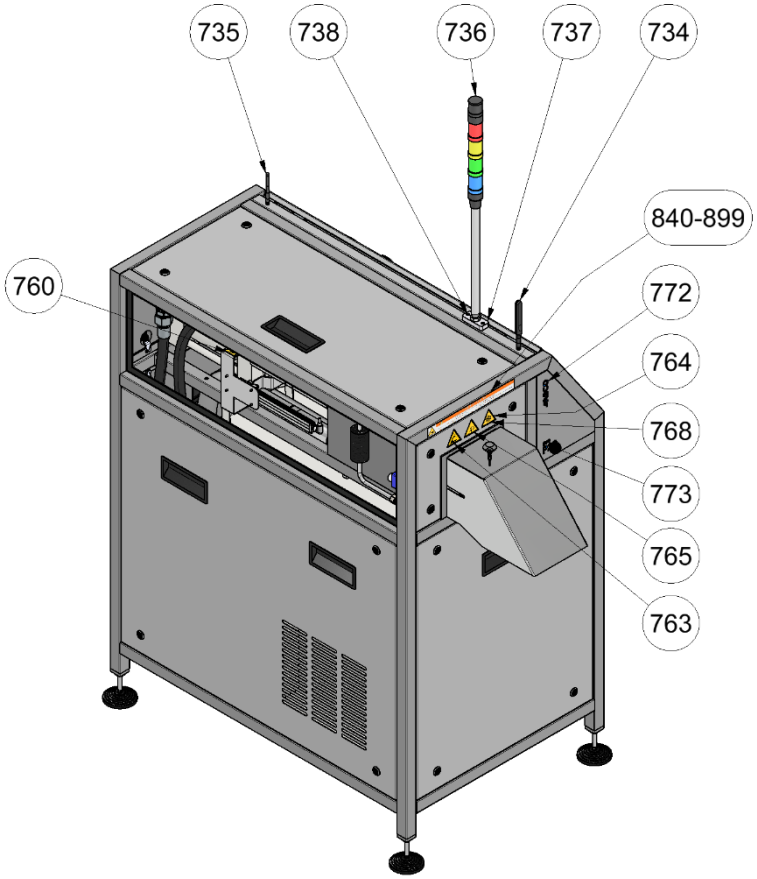
735
738
736
737
734
840-899
760
772
764
768
773
765
763

Pos.	Beschreibung	*Description*	Anzahl *Quant.*	Art. No.
730	HMI Bedienpanel	*HMI Touchpanel*	1	4067780
731	NOT-HALT Schalter	*Emergency stop button*	1	4044902
732	Antrieb Drehknopf grau	*Handle grey*	1	4063813
733	Taster Oberteil blau	*Push-button top blue*	1	4049778
734	4G Antenne inkl. 3m Kabel	*4G antenna incl. 3m cable*	1	4070699
735	Antenne zu Wifi	*Antenna for Wifi*	1	4066997
736	Signalsäule	*Signal tower signal*	1	4071310
737	Befestigung Signalsäule	*Support tower signal*	1	4071327
738	Zylinderschraube M6x20	*Socket head cap screw M6x20*	2	3001615
750	Gebotsschild Gehörschutz	*Sticker hearing protection*	1	4064504
751	Gebotsschild Augenschutz	*Sticker eye protection*	1	4064505
752	Gebotsschild Schutzhandschuhe	*Shield protective gloves*	1	4064506
753	Gebotsschild Fussschutz	*Mandatory foot protection*	1	4062372
754	Gebotsschild Netzstecker ziehen	*Mandatory disconnect mains plug*	1	5003667
760	Warnsymbol Handverletzungen	*Warning symbol hand injuries*	2	4061715
761	Warnsymbol automatischer Anlauf	*Warning symbol automatic start-up*	1	4062020
762	Warnsymbol Heisse Oberfläche	*Warning symbol hot surface*	1	4062021
763	Warnsymbol Erstickungsgefahr	*Warning symbol asphyxiating*	2	4068580
764	Warnsymbol Kälte	*Warning symbol cold surfaces*	2	4061716
765	Warnsymbol laute Geräusche	*Warning symbol loud noises*	2	4071021
766	Warnsymbol elektrische Spannung	*Warning symbol electrical voltage*	1	3001042
767	Aufklebersymbole Schaltschrank	*Sticker symbols Electrical cabinet*	1	4071855
768	Aufklebersymbole Trockeneisausgang	*Sticker symbols Dry ice exit*	1	4071856
770	ASCO Logo Front	*ASCO sticker Front*	1	4063448
771	ASCO Logo klein Bedientableau	*ASCO logo small control panel*	1	4063447
772	Aufkleber ASCO	*Sticker ASCO*	2	4071306
773	Aufkleber P28 EVO	*Sitcker P28 EVO*	2	4071308
774	Aufkleber Swiss Made	*Sticker Swiss Made*	1	3002210
775	Maschinenschild	*Machine nameplate*	1	5002300
776	Aufkleber QR-Code Help Center	*Sticker QR-Code help centre*	1	4071490

Pos.	Beschreibung	*Description*	Anzahl *Quant.*	Art. No.
780	Aufkleber Regeln TE-Maschine EN	*Sticker rules TE machine EN*	1	4071356
781	Aufkleber Regeln TE-Maschine DE	*Sticker rules TE machine DE*	1	4071353
782	Aufkleber Regeln TE-Maschine FR	*Sticker rules TE machine FR*	1	4071358
783	Aufkleber Regeln TE-Maschine IT	*Sticker rules TE machine IT*	1	4071362
784	Aufkleber Regeln TE-Maschine ES	*Sticker rules TE machine ES*	1	4071357
785	Aufkleber Regeln TE-Maschine PT	*Sticker rules TE machine PT*	1	4071366
786	Aufkleber Regeln TE-Maschine CZ	*Sticker rules TE machine CZ*	1	4071355
787	Aufkleber Regeln TE-Maschine NL	*Sticker rules TE machine NL*	1	4071364
788	Aufkleber Regeln TE-Maschine HR	*Sticker rules TE machine HR*	1	4071360
789	Aufkleber Regeln TE-Maschine LT	*Sticker rules TE machine LT*	1	4071363
790	Aufkleber Regeln TE-Maschine SK	*Sticker rules TE machine SK*	1	4071369
791	Aufkleber Regeln TE-Maschine GR	*Sticker rules TE machine GR*	1	4071359
792	Aufkleber Regeln TE-Maschine HU	*Sticker rules TE machine HU*	1	4071361
793	Aufkleber Regeln TE-Maschine BG	*Sticker rules TE machine BG*	1	4071354
794	Aufkleber Regeln TE-Maschine PL	*Sticker rules TE machine PL*	1	4071365
795	Aufkleber Regeln TE-Maschine RO	*Sticker rules TE machine RO*	1	4071367
796	Aufkleber Regeln TE-Maschine SE	*Sticker rules TE machine SE*	1	4071368
797	Aufkleber Regeln TE-Maschine SL	*Sticker rules TE machine SL*	1	4071370

Pos.	Beschreibung	*Description*	Anzahl *Quant.*	Art. No.
840	Warnsymbol Handverletzung Extruderplatte DE/EN	*Warning symbol Hand injury extruder plate DE/EN*	1	5003650
841	Warnsymbol Handverletzung Extruderplatte CZ/EN	*Warning symbol Hand injury extruder plate CZ/EN*	1	5003651
842	Warnsymbol Handverletzung Extruderplatte ES/PT	*Warning symbol Hand injury extruder plate* ES/PT	1	5003714
843	Warnsymbol Handverletzung Extruderplatte FR/IT	*Warning symbol Hand injury extruder plate* FR/IT	1	5003715
844	Warnsymbol Handverletzung Extruderplatte EN/GA	*Warning symbol Hand injury extruder plate EN/GA*	1	5003716
845	Warnsymbol Handverletzung Extruderplatte IS/GD	*Warning symbol Hand injury extruder plate IS/GD*	1	5003717
846	Warnsymbol Handverletzung Extruderplatte NO/SE	*Warning symbol Hand injury extruder plate* NO/SE	1	5003718
847	Warnsymbol Handverletzung Extruderplatte FI/EE	*Warning symbol Hand injury extruder plate* FI/EE	1	5003719
848	Warnsymbol Handverletzung Extruderplatte NL/DK	*Warning symbol Hand injury extruder plate* NL/DK	1	5003720
849	Warnsymbol Handverletzung Extruderplatte LV/LT	*Warning symbol Hand injury extruder plate* LV/LT	1	5003721
850	Warnsymbol Handverletzung Extruderplatte RU/BE	*Warning symbol Hand injury extruder plate RU/BE*	1	5003722
851	Warnsymbol Handverletzung Extruderplatte PL/UK	*Warning symbol Hand injury extruder plate* PL/UK	1	5003723
852	Warnsymbol Handverletzung Extruderplatte TR/SQ	*Warning symbol Hand injury extruder plate* TR/SQ	1	5003724
853	Warnsymbol Handverletzung Extruderplatte HU/RO	*Warning symbol Hand injury extruder plate HU/RO*	1	5003725
854	Warnsymbol Handverletzung Extruderplatte BS/MK	*Warning symbol Hand injury extruder plate BS/MK*	1	5003726
855	Warnsymbol Handverletzung Extruderplatte CZ/SK	*Warning symbol Hand injury extruder plate CZ/SK*	1	5003727
856	Warnsymbol Handverletzung Extruderplatte SL/HR	*Warning symbol Hand injury extruder plate SL/HR*	1	5003728
857	Warnsymbol Handverletzung Extruderplatte BG/SR	*Warning symbol Hand injury extruder plate BG/SR*	1	5003729
858	Warnsymbol Handverletzung Extruderplatte GR	*Warning symbol Hand injury extruder plate GR*	1	5003730

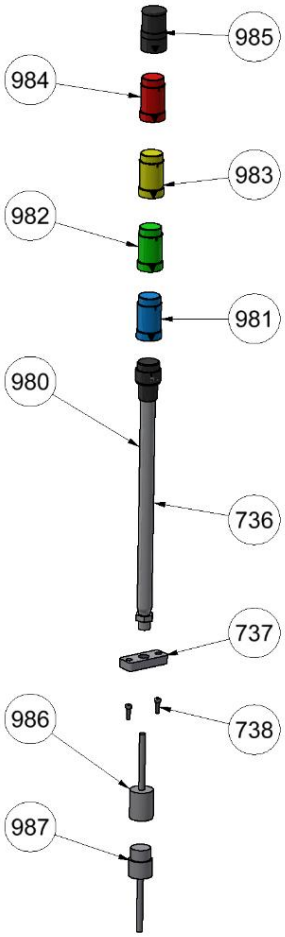

Pos.	Beschreibung	*Description*	Anzahl *Quant.*	Art. No.
736	Signalsäule kpl.	*Signal tower signal cpl.*	1	4071310
737	Befestigung Signalsäule	*Support tower signal*	1	4071327
738	Zylinderschraube M6x20	*Socket head cap screw M6x20*	2	3001615
980	Basis Rohr zentral	*Base tube central*	1	4071263
981	LED-Modul blau	*LED module blue*	1	4071264
982	LED-Modul grün	*LED module green*	1	4071265
983	LED-Modul gelb	*LED module yellow*	1	4071266
984	LED-Modul rot	*LED module red*	1	4071267
985	Summer	*Buzzer*	1	4071268
986	Kabel M12 Buchse	*Cable M12 socket*	1	4071269
987	Kabel M12 Stecker	*Cable M12 plug*	1	4071270